CFMOTO

ZFORCE 1000 Sport R

CF1000UTR-C

Omistajan opas

LUE TÄMÄ OPAS HUOLELLISESTI

OPAS SISÄLTÄÄ TÄRKEÄÄ TIETOA

Varmista, että kuljettajalla on voimassaoleva ajokortti. Kielletty alle 12-vuotiailta matkustajilta.

SISÄLLYSLUETTELO

Aluksi 7
Tervetuloa 7
Katalysaattori..... 8
Varoitusmerkit..... 9
Esittely..... 12
Ajoneuvon sarjanumero ja olennaisimmat tiedot..... 13
Turvallisuusohjeet..... 20
Yleiset turvallisuusohjeet..... 20
Omistajan vastuut..... 24
Turvalliset ajovarusteet..... 28
Varoitus- ja turvallisuustarrat ja niiden sijainti..... 29
Matkustajien suojaus..... 52
Peräkoukku ja vinssi..... 54
Ensisijaiset ohjauslaitteet..... 61
Toissijaiset ohjauslaitteet..... 66
Muut ominaisuudet..... 73
Kojelaudan ilmaisimet ja varoitukset..... 76
Ilmaisimet ja varoitukset..... 77

Ajoneuvon käyttö..... 82
Laitteen sisäänajo..... 82
Suositeltu moottoriöljyn viskositeetti 83
Ajoa edeltävä tarkastus..... 84
Ajoa edeltävä tarkastuslista..... 84
Kaasupoljin..... 88
Jarrupoljin..... 88
Moottorin käynnistys..... 88
Vaihteiden vaihto..... 89
Kuljettajan vastuu..... 93
Harjoittele laitteen käyttöä..... 96
Off road -ajaminen..... 99
Kuorman kuljettaminen ja hinaaminen..... 104
Aseta tuki ajoneuvon alle..... 110
Käyttötarkoituksen mukainen käyttö..... 111
Vinssin käyttö..... 112
Huolto..... 122
Vaativan käytön määritelmä..... 122
Ajoa edeltävä huolto- ja tarkastuslista..... 124
Sisäänajon huolto- ja tarkastuslista..... 126
Määräaikaishuollon aikataulu..... 128

Tarkastus ja huoltomerkinnät.. 135
Huolto ja ylläpito..... 137
Ilmansuodatin..... 137
Tarkista moottoriöljyn taso..... 140
Moottorin venttiilien välyksen säätö.. 145
Moottorin tyhjäkäynnin nopeus..... 145
Etu- ja takahammaspyörästöt..... 146
Etu- ja takavetoakseleiden suojakumit..... 148
CVT-järjestelmä..... 149
Jäähdytysjärjestelmä..... 153
Sytytystulppa/sytytystulpat..... 157
Akku..... 161
Jarrut... 165
Jousituksen voitelu ja säätö..... 168
Renkaat 173
CST Clincher Off-road -renkaat & Beadlock-vanteet..... 175
Sähköosat..... 178
Puhdistus ja säilytys..... 181
Ajoneuvon peseminen..... 181
Ajoneuvon vahaaminen..... 181
Suorita korjaukset..... 182

Tarkista renkaat.....182
Öljy ja suodatin.....182
Ilmansuodatin ja ilmansuodattimen kotelo.....182
Tarkista nestepintojen taso.....183
Stabilisoi polttoaine.....183
Akun säilyttäminen.....183
Voitele.....183
Moottorin sumuttaminen.....184
Ajoneuvon kuljettaminen.....185
Ajoneuvon vianhaku.....186
Moottori ei käynnisty.....186
Moottori kilisee tai kolisee.....186
Moottori pysähtyy tai menettää tehon.....187
Moottori pyörähtää, mutta ei käynnisty.....188
Moottori pyörähtää, mutta ei käynnisty.....189
Moottori paukkuu.....190
Polttoaineruiskutuksen (EFI) vikavalo.....191
Ohjaustehostimen (EPS) vikavalo.....192
Sähköisen ohjaustehostimen (EPS) vianetsintä ja toimenpide.....193
Ilmoitus.....194

Ilmoitus melun määrästä, jolle kuljettaja altistuu..... 194
Ilmoitus tärinän määrästä, jolle kuljettaja altistuu..... 195
CFMOTO:N RAJOITETTU TAKUU..... 196
OMISTAJUUDEN VAIHTAMINEN..... 201

ALUKSI

Tervetuloa CFMOTO:n omistajaksi!

Kiitos, että olet hankkinut CFMOTO-ajoneuvon ja tervetuloa maailmanlaajuiseen CFMOTO-harrastajien perheeseen! Vierailethan nettisivuillamme osoitteessa www.cfmoto.com, mistä näet ajankohtaisimmat uutiset, uudet tuote-esittelyt, tulevat tapahtumat, avoimet työpaikat ja paljon muuta.

CFMOTO kehittää, valmistaa, markkinoi ja toimittaa maailman luotettavimpia ja kustannustehokkaimpia moottoripyöriä, skoottereita, maastoajoneuvoja, hyötyajoneuvoja, veneitä ja powersports-moottoreita. Vuonna 1989 perustettu CFMOTO on kehittänyt yli 1200 yhteistyökumppaninsa kanssa 98 kulkuneuvomallia ja 51 moottorimallia, joita jälleenmyydään yli 70 maassa. CFMOTO on nousemassa yhdeksi maailman edistyneimmäksi Powersport-alan toimijaksi ja tähtää kehittämään huippuluokan laitteita jälleenmyyjilleen ja käyttäjilleen maailmanlaajuisesti.

Noudata tämän käyttöoppaan ohjeita ja suosituksia, jotta ajoneuvosi käyttö olisi turvallista ja miellyttävää. Oppaasi sisältää ohjeet pieniä huoltotoimenpiteitä varten. Isoihin huoltotoimenpiteisiin liittyvät ohjeet on sisällytetty CFMOTO-huolto-oppaaseen. CFMOTO-jälleenmyyjäsi tuntee laitteen parhaiten ja haluaa varmistaa, että olet täysin tyytyväinen laitteeseesi. Ota yhteyttä jälleenmyyjääsi kaikkia huoltotarpeita koskien takuuaikana ja sen jälkeen.

ALUKSI

⚠VAROITUS
Tämän tuotteen synnyttämät pakokaasut sisältävät kemikaaleja, joiden on tutkittu aiheuttavan syöpää, synnynnäisiä sairauksia tai muita terveyshaittoja.

Katalysaattori

TÄRKEÄÄ: Noudata seuraavia ohjeita suojataksesi laitteen katalysaattoria:

- Käytä vain lyijytöntä bensiiniä. Vaikka bensiini sisältäisi vain vähän lyijyä, lyijy voi vahingoittaa katalysaattorin sisältämää jalometallia ja estää sen toiminnan.
- Älä koskaan lisää ruosteenestoainetta tai moottoriöljyä äänenvaimentimeen, sillä se voi vahingoittaa äänenvaimenninta ja estää sen toiminnan.

HUOMAA:

Tämän omistajan oppaan tarkoitus on perehdyttää käyttäjä tuotteen eri hallintalaitteisiin ja sen turvallisuusohjeisiin. Opas sisältää tärkeitä turvallisuus- ja ajo-ohjeita sekä ohjeistusta perushuollon tekemiseen ja tarkastusmenettettelyyn. Mikäli sinulla on kysyttävää koskien laitteen huoltoa tai sen toimintaa, ota yhteyttä CFMOTO-jälleenmyyjääsi.

Jotkut ominaisuudet, jotka tässä omistajan oppaassa mainitaan, eivät välttämättä ole saatavilla Euroopassa myynnissä oleviin malleihin. Kaikki ohjeistukset ja kuvitukset on laadittu satulassa istuvan kuljettajan perspektiivistä.

ALUKSI

Varoitusmerkit

Ilmoitusmerkkien ja -sanojen tarkoitus on kiinnittää huomio turvallisuuteen tai laitteeseen liittyviin viesteihin, jotka ilmaisevat vaaran vakavuuden asteen tai tason. Tämän käyttöohjeen vakiosignaalit ovat VAROITUS, VAARA ja HUOMAA.

Seuraavat korostetut sanat ja symbolit esiintyvät toistuvasti tässä oppaassa ja laitteessasi. Kun näitä signaaleja tai symboleja käytetään, on kyse turvallisuudesta. Tutustu signaalien ja symbolien merkityksiin ennen kuin luet tämän oppaan tai käytät laitetta.

⚠VAROITUS

Tämä varoitusteksti ja symboli ilmaisevat vaaran, joka voi aiheuttaa vakavan vammautumisen tai kuoleman.

⚠VAARA

Tämä varoitusteksti ja symboli ilmaisevat vaaran, joka voi aiheuttaa kohtalaisen tai vähäisen vamman ja/tai vaurioittaa laitetta.

VAARA

Tämä varoitusteksti ilman symbolia ilmaisee tilannetta, jossa laitteelle voi aiheutua vaurioita.

HUOMIOI tai HUOMAA

Huomioi tai huomaa ilmaisee tärkeää tietoa tai ohjeita.

ALUKSI

⚠VAROITUS
Lue, sisäistä ja seuraa kaikkia ohjeita ja turvallisuussuosituksia, jotka tässä oppaassa sekä tuotetarroissa mainitaan. Turvallisuustoimenpiteiden laiminlyönti voi aiheuttaa vakavan vamman tai kuoleman.

⚠VAROITUS

Laitteen sopimaton käyttö voi aiheuttaa vakavan vamman tai kuoleman.

ÄLÄ KOSKAAN

- käytä laitetta ilman asiaankuuluvaa harjoittelua tai opastusta.
- käytä laitetta yleisillä teillä. Saatat törmätä toisen ajoneuvon kanssa.
- käytä laitetta liian nopealla vauhdilla taitoihisi, maastoon tai olosuhteisiin nähden.
- ylikuormita ajoneuvoa ajon aikana.
- liikennöi useamman kuin yhden matkustajan kanssa.
- käytä ALKOHOLIA tai HUUMEITA ajon aikana tai sitä ennen.

MUISTA AINA

- käyttää asiaankuuluvia ajotekniikoita välttääksesi laitteen kaatumisen mäessä, vaikeassa maastossa tai jyrkissä käännöksissä.
- käyttää kypärää, ajolaseja ja muita turvavarusteita.

ALUKSI

KÄYTÄ AINA SINULLE SOPIVAA, TURVALLISUUSLUOKITUKSET TÄYTTÄVÄÄ KYPÄRÄÄ JA SUOJAVARUSTEITA SEKÄ KULJETTAJALLA ETTÄ MATKUSTAJALLA.

ÄLÄ KOSKAAN KÄYTÄ HUUMEITA TAI ALKOHOLIA AJON AIKANA TAI SITÄ ENNEN.

ESITTELY

Tervetuloa maailmanlaajuiseen CFMOTO-omistajien perheeseen. Me valmistamme laadukkaita ja kiinnostavia urheilu- ja hyötyajoneuvoja sekä vapaa-ajan ajoneuvoja erilaiseen moottoriurheiluun.

- Mönkijät (ATV)
- Hyötykäyttöön tarkoitetut mönkijät (UTV) ja sporttiset kahdenistuttavat mönkijät (SSV)
- Moottoripyörät ja skootterit
- Viranomaiskäyttöön tarkoitetut ajoneuvot

Nestejäähdytteisten moottorien valmistukseen erikoistunut CFMOTO on huipputason konetuottaja Kiinasta. Vastaaviin ilmajäähdytteisiin moottoreihin verrattuna CFMOTO:n moottorin jäähdytysvaikutus on tehokkaampi: öljyn lämpötilaa pystytään säätelemään vapaammin ja moottori toimii voimakkaammin vähemmällä polttoaineella. Myös moottorin käyttöikä pitenee.
Laitteen turvallisen ja miellyttävän käytön takaamiseksi on tärkeää noudattaa niitä ohjeita ja suosituksia, jotka tässä omistajan oppaassa mainitaan. Omistajan opas sisältää ohjeita pienempiin huoltotoimenpiteisiin. Suurempia huoltotoimenpiteitä varten ohjeet löytyvät CFMOTO:n huolto-oppaasta, ja näitä toimenpiteitä tekevän tulisi olla joko asiantunteva CFMOTO-jälleenmyyjä tai mekaanikko. Jälleenmyyjäsi tuntee laitteen parhaiten ja auttaa sinua saavuttamaan mahdollisimman hyvän käyttökokemuksen. Ota yhteyttä jälleenmyyjääsi kaikissa huoltotarpeissa.
Tuotantokomponenttien suunnittelun ja laadun jatkuvan parantamisen vuoksi todellisen ajoneuvon ja tässä julkaisussa esitettyjen tietojen välillä voi olla pieniä eroja. Tämän julkaisun kuvaukset ja/tai menettelyt on tarkoitettu vain viitteelliseen käyttöön.

ESITTELY

Ajoneuvon sarjanumero ja olennaisimmat tiedot

Merkitse ajoneuvosi sarjanumerot alla määriteltyihin kohtiin. Talleta myös laitteen vara-avain turvalliseen paikkaan. Laitteen avain voidaan kopioida vain käyttämällä olemassaolevaa avainta. Mikäli molemmat laitteen avaimet ovat kadonneet, lukko pitää vaihtaa kokonaisuudessaan.

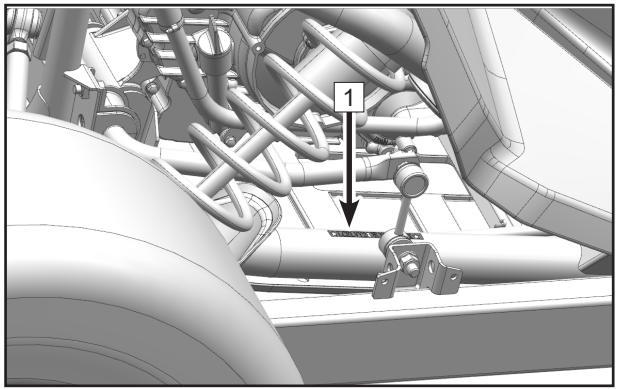

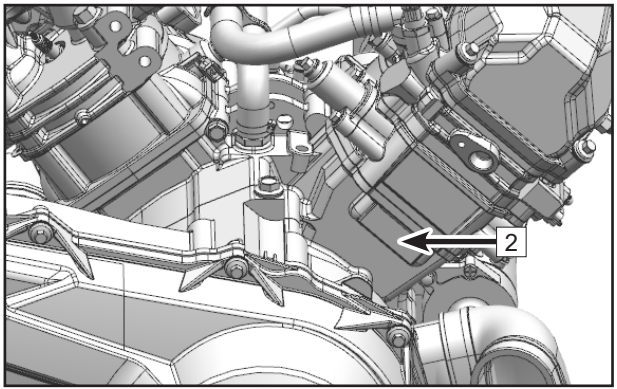

1. Ajoneuvon sarjanumero: _____

2. Moottorin sarjanumero: _____

TEKNISET TIEDOT

Selite	ZFORCE 1000 SPORT R CF1000UTR-C
Pituus	3185 mm
Leveys	1820 mm (sis. peruutuspeilien leveyden)
Korkeus	1820 mm
Akseliväli	2285 mm
Maavara	310 mm
Minimi kääntösäde	525 cm
Omapaino	690 kg
Kuljetuslaatikon kapasiteetti	100 kg
Ajoneuvon maksimipainokuormitus	350 kg
Suositeltava hinauskapasiteetti (kansainvälinen): Vetokoukun paino (tuettu kannatin) Trailerin ja rahdin paino	 40 kg 400 kg
Moottorin malli ja tyyppi	2V91Y-D
Tyyppi	V-twin, 4-tahti, nestejäähdytteinen, 8 venttiiliä, SOHC

TEKNISET TIEDOT

Selite	ZFORCE 1000 SPORT R CF1000UTR-C
Sylinterin halkaisija × iskun pituus	91 mm × 74 mm per sylinteri
Iskutilavuus	962,6 ml
Puristussuhde	10,6 : 1
Käynnistys	Sähköstartti
Voitelu	Paine ja ruiskutus
Jäähdytysjärjestelmä: Tyyppi Tilavuus Sekoitussuhde	 Kaupallisesti saatavilla – Turvallinen alumiinimoottoreille 4,2 l 50 % jäähdytinnestettä / 50 % tislattua vettä
Moottoriöljy: Tyyppi Moottorin öljyn kokonaismäärä Öljynvaihto suodattimen kanssa	 SAE 10W-40 SJ / SAE 5W-40 SJ / SAE 15W-40 SJ (Katso öljyn viskositeettikaavio sivulta 83) 2,6 l 2,5 l
Vaihteistoöljy Tyyppi Moottoriöljyn tilavuus	 SAE 75W-90 GL-5 0,6 l

TEKNISET TIEDOT

Selite	ZFORCE 1000 SPORT R CF1000UTR-C
Takavaihteistoöljy: Tyyppi Tilavuus Säännöllinen öljynvaihto	 SAE 80W-90 GL-5 400 ml
Etuvaihteistoöljy: Tyyppi Tilavuus Säännöllinen öljynvaihto	 SAE 80W-90 GL-5 250 ml
Ilmansuodatin	Paperisuodatinelementti
Polttoaine Polttoainetankin tilavuus Polttoainetta jäljellä, kun vähäisen polttoaineen valo syttyy (noin)	E10 tai 95 (RON) 36,5 l 5 l

TEKNISET TIEDOT

Selite			ZFORCE 1000 SPORT R CF1000UTR-C
Sytytystulpan tyyppi			CR8EK
Sytytystulpan kärkiväli			0,65 mm ~ 0,75 mm
Voimansiirto	Vaihteisto		CVT + vaihteenvalitsin
	Vaihteenvalitsin/järjestys		manuaalinen / L—H—N—R—P
	CVT-välityssuhde		0,70 ~ 2,88
	Vaihde-laatikko	Hidas vaihde	43/17 = 2,529
		Nopea vaihde	32/28 = 1,143
		Peruutus	29/13 = 2,231
Rungon alusta			Teräsputkirunko
Renkaat:			
Tyyppi			Tubeless
Eturenkaat			27 × 9.00 R14 76G
Takarenkaat			27 × 11.00 R14 83G
Vanteen pulttikoko			4 x 110 mm

TEKNISET TIEDOT

Selite	ZFORCE 1000 SPORT R CF1000UTR-C
Rengaspaine: Eturenkaat Takarenkaat	 Kuorma ≤ 195 kg: 14.5 PSI (100 kPa) Kuorma > 195 kg: 16 PSI (110 kPa) Kuorma ≤ 195 kg: 16 PSI (110 kPa) Kuorma > 195 kg: 18 PSI (124 kPa)
Jarrut:	Etuakseli ja taka-akseli: kahden pyörän levyjarru kummassakin
Jalkajarrun tyyppi / käyttö	Jalkakäyttöinen Neljän pyörän levyjarru
Käsijarrun tyyppi / käyttö	Käsikäyttöinen Takapyörän mekaaninen levyjarru
Jarruneste	DOT 4
Jousitus: Etujousitus Takajousitus	 Päällekkäiset A-tukivarret ja erillisjousitus Multi-link ja erillisjousitus

TEKNISET TIEDOT

Selite	ZFORCE 1000 SPORT R CF1000UTR-C
Iskunvaimennin:	
Etuiskunvaimennin	Kaasujousi
Takaiskunvaimennin	Kaasujousi
Pyörien liikeradat:	
Etupyörän liikerata	280 mm
Takapyörän liikerata	300 mm
Sähköjärjestelmä:	
Sytytystyyppi	Sähköinen
Laturi	Tasattu A/C 600 Watt @ 5000 rpm 12
Akku	Vdc / 30 Amp Hr

TURVALLISUUSOHJEET

Yleiset turvallisuusohjeet

⚠VAROITUS

Tämän oppaan varoitusten noudattamatta jättäminen voi aiheuttaa vakavan vammautumisen tai kuoleman. Tämä ajoneuvo ei ole lelu, ja sen käyttö voi olla vaarallista. Tämä ajoneuvo käyttäytyy eri tavalla kuin muut ajoneuvot, kuten moottoripyörät tai autot. Törmäys tai kaatuminen voi tapahtua nopeasti äkillisten liikkeiden aikana, kuten terävissä käännöksissä, kiihdytyksessä tai hidastumisessa sekä kukkuloiden tai esteiden yli ajettaessa, jos et noudata asianmukaisia varotoimia.

Lue tämä omistajan opas. Sisäistä kaikki turvallisuusvaroitukset, huomioitavat asiat ja toimintamallit ennen kuin käytät tätä laitetta.

Ikärajoitus

Tämä ajoneuvo on tarkoitettu VAIN AIKUISILLE. Käyttö on kielletty alle 16-vuotiailta. Alle 12-vuotiaita matkustajia voidaan kuljettaa niillä CFMOTO-laitteilla, jotka on suunniteltu matkustajakäyttöön.

Tunne ajoneuvosi

Laitteen kuljettajana olet vastuussa niin henkilökohtaisesta turvallisuudestasi, muiden turvallisuudesta kuin myös ympäristön turvallisuudesta. Lue ja sisäistä omistajan opas, joka sisältää tärkeää tietoa kaikista laitteeseesi liittyvistä asioista ja ominaisuuksista, mukaan lukien turvallisuusohjeet ja -toimintamallit.

TURVALLISUUSOHJEET

Laitteeseen tehdyt muutokset

Me CFMOTO:lla haluamme varmistaa asiakkaiden ja suuren yleisön turvallisuuden. Siksi on erittäin suositeltavaa olla asentamatta CFMOTO-ajoneuvoon mitään laitteita, jotka voivat lisätä ajoneuvon nopeutta tai tehoa tai tehdä muita muutoksia ajoneuvoon näissä tarkoituksissa. Ajoneuvoon tehdyt muutokset voivat vaikuttaa negatiivisesti ajoneuvon vakauteen ja johtaa vakavaan loukkaantumiseen tai kuolemaan. CFMOTO-ajoneuvosi takuu raukeaa, jos ajoneuvoon on lisätty laitteita tai jos ajoneuvoon on tehty muutoksia, jotka lisäävät sen nopeutta tai tehoa.

HUOMIO:

Tiettyjen lisävarusteiden, jotka voivat vaikuttaa laitteen suorituskykyyn tai käsittelyyn, asennusta ei ole rajoitettu: ruohonleikkurit, aurat, suurikokoiset renkaat, ruiskut, isommat tavaratelineet, nostosetit ja lavetit. Käytä vain hyväksyttyjä lisävarusteita ja perehdy niiden toimintaan ja vaikutukseen laitteessa.

Vältä hiilimonoksidimyrkytystä

Kaikki moottorin pakokaasut sisältävät hiilimonoksidia, joka on tappava kaasu. Hiilimonoksidin hengittäminen voi aiheuttaa päänsärkyä, huimausta, uneliaisuutta, pahoinvointia, sekavuutta ja lopulta kuoleman.

Hiilimonoksidi on väritöntä, hajutonta ja mautonta kaasua, jota voi olla tilassa, vaikka et näe tai haista moottorin pakokaasuja. Hiilimonoksidin tappavat määrät voivat kerääntyä nopeasti, ja ne voivat aiheuttaa pyörtymisen rasituksessa, jolloin et pysty pelastamaan itseäsi. Hiilimonoksidin tappavat määrät voivat myös viipyä tunteja tai päiviä suljetuissa tai huonosti ilmastoiduissa tiloissa.

Hiilimonoksidin aiheuttamien vakavien loukkaantumisten tai kuoleman estäminen:

- Älä koskaan pidä ajoneuvoa käynnissä huonosti tuuletetussa tilassa tai osittain suljetuissa tiloissa.
- Älä koskaan pidä ajoneuvoa käynnissä sijainnissa, jossa moottorin pakokaasu voi päästä rakennukseen aukkojen, kuten ikkunoiden ja ovien, kautta.

TURVALLISUUSOHJEET

Vältä bensiinipaloja ja muita vaaroja

Bensiini on erittäin syttyvää ja erittäin räjähtävää. Polttoainehöyryt voivat levitä ja syttyä kipinästä tai liekistä monen metrin päässä moottorista. Noudata näitä ohjeita tulipalon tai räjähdyksen vaaran vähentämiseksi:

- Käytä vain hyväksyttyä bensiinisäiliötä varastoidaksesi polttoainetta..
- Älä koskaan täytä bensiinisäiliötä ajoneuvon tavaratilassa tai ajoneuvossa - staattinen sähköpurkautuminen voi sytyttää polttoaineen.
- Noudata tarkasti polttoaineen käsittelymenetelmää.
- Älä koskaan käynnistä tai käytä moottoria, jos polttoaineen korkkia ei ole asennettu oikein. Bensiini on myrkyllistä ja voi aiheuttaa vammoja tai kuoleman.
- Älä koskaan ime bensiiniä suun kautta.
- Jos nielet bensiiniä, saat sitä silmiisi tai hengität bensiinihöyryä, mene heti lääkäriin.
- Jos bensiiniä roiskuu vaatteillesi, pese vaatteet saippualla ja vedellä ja vaihda vaatteet.

Polttoaineen vähimmäisoktaaniluku ja turvallisuusvaroitukset

Laitteeseesi suositellaan polttoainetta E10 tai 95. Hapettumaton (ei etanolia sisältävä) polttoaine on suositeltavin takaamaan paras suorituskyky kaikissa olosuhteissa.

TURVALLISUUSOHJEET

⚠VAROITUS

Polttoaine syttyy tai räjähtää herkästi tietyissä olosuhteissa.
Anna moottorin ja sytytysjärjestelmän jäähtyä ennen kuin täytät polttoainesäiliön.
Noudata aina suurta varovaisuutta polttoainetta käsitellessäsi.
Täytä polttoainesäiliö moottori sammutettuna, ulkotiloissa tai hyvin ilmastoidulla alueella.
Älä koskaan kuljeta muovista polttoainesäiliötä tavaratilassa ajon aikana. Tavaratilan ja muovisen säiliön välinen staattinen sähkö voi aiheuttaa kipinöintiä.

Älä tupakoi polttoainesäiliötä täyttäessäsi, äläkä täytä tankkia tai säilytä polttoainetta avotulen tai kipinöiden läheisyydessä.

Älä ylitäytä polttoainesäiliötä.

Mikäli polttoainetta läikkyy iholleesi tai vaatteisillesi, pese roiskeet välittömästi pois vedellä ja saippualla ja vaihda vaatteet. Älä koskaan käynnistä tai käytä moottoria suljetussa tilassa. Moottorin pakokaasut ovat myrkyllisiä ja voivat aiheuttaa nopeasti tajunnan menetyksen tai kuoleman.

Tämän laitteen pakokaasut sisältävät kemikaaleja, joiden tiedetään aiheuttavan syöpää, synnynnäisiä vaurioita ja muita terveyshaittoja. Käytä laitetta ainoastaan ulkona tai hyvin ilmastoiduissa tiloissa.

Vältä kuumien osien aiheuttamia palovammoja

Polttoainejärjestelmä ja moottori kuumenevat moottorin käytön aikana. Ehkäistäksesi palovammat vältä koskemasta niihin moottorin käydessä tai heti moottorin sammuttamisen jälkeen.

TURVALLISUUSOHJEET

Omistajan vastuut

Ole valmistautunut ja vastuullinen

Lue tämä omistajan opas ja tämän ajoneuvon varoitustarrat huolellisesti. Ota turvallisuuskoulutus avoimilla alueilla, jos mahdollista. Harjoittele pienillä nopeuksilla. Suuremmat nopeudet vaativat enemmän kokemusta, tietämystä ja sopivia ajo-olosuhteita. Tutustu täysin hallintalaitteisiin ja ajoneuvon yleiseen käyttöön.

Tämä ajoneuvo on tarkoitettu VAIN AIKUISTEN KÄYTTÖÖN. Käyttö on kielletty alle 16-vuotiailta. Käyttäjän pitää olla riittävän pitkä istumaan kunnolla selkänojaa vasten turvavyö kiinnitettynä niin, että yllät pitämään ohjauspyörästä kiinni molemmin käsin ja sen lisäksi yllät myös oikealla jalallasi jarru- ja kaasupolkimiin polkimet pohjaan painettuna ja vasemmalla jalallasi jalkatukeen.

Sinulla tulee olla asianmukainen ajokortti paikallisten lakien mukaisesti.

Matkustajan kuljettaminen

- Kuljeta vain yhtä matkustajaa. Matkustajan on istuttava asiaankuuluvasti matkustajan istuimella.
- Matkustajan on oltava vähintään 12-vuotias ja riittävän pitkä, jotta hän voi istua kunnolla selkä selkänojaa vasten, turvavyö kiinnitettynä ja pitäen kiinni molemmista kädensijoista. Jalkojen pitää asettua tukevasti: oikea jalka jalkatukeen ja vasen jalka ajoneuvon lattiaan.
- Älä koskaan kuljeta matkustajaa, joka on käyttänyt huumeita tai alkoholia tai on väsynyt tai sairas. Nämä hidastavat reaktioaikaa ja heikentävät harkintakykyä.
- Kehota matkustajaa lukemaan ajoneuvon turvatarrat.
- Älä koskaan kuljeta matkustajaa, jos arvioit hänen kykynsä tai arvostelukykynsä riittämättömäksi maasto-olosuhteisiin keskittymiseen ja niihin sopeutumiseen. Erityisesti UTV-ajoneuvojen osalta matkustajan on myös kiinnitettävä jatkuvasti huomiota edessä olevaan maastoon ja kyettävä varautumaan töyssyihin.

TURVALLISUUSOHJEET

Turvallinen ajaminen

- Tämä ajoneuvo ei ole lelu, ja sen käyttö voi olla vaarallista. Tämä ajoneuvo käyttäytyy eri tavalla kuin muut ajoneuvot, kuten moottoripyörät ja autot. Törmäys tai kaatuminen voi tapahtua nopeasti äkillisten liikkeiden aikana, kuten terävien käännösten tekemisessä, kiihdytyksessä tai hidastamisessa, sekä kukkuloiden tai esteiden yli ajaessa, jos et noudata asianmukaisia varotoimia.
- Älä koskaan aja liiallisella nopeudella. Aja aina maastoon, näkyvyyteen, käyttöolosuhteisiin ja ajokokemukseesi sopivalla nopeudella.
- Älä koskaan yritä hyppyjä, sivuliukuja, kierteitä tai muita temppuja.
- Älä tee äkkinäisiä kiihdytyksiä tai hidastuksia terävissä käännöksissä. Ne voivat aiheuttaa laitteen kaatumisen.
- Älä koskaan yritä nopeaa kiihdytystä tai hidastusta jyrkässä käännöksessä. Tämä voi johtaa kaatumiseen. Älä koskaan yritä luisuja tai liukuja. Jos ajoneuvo alkaa luisua tai liukua, ohjaa ajoneuvoa vasten luiston tai liukumisen suuntaa. Erittäin liukkailla pinnoilla, kuten jäällä, tulee edetä hitaasti ja olla erittäin varovainen, jotta vältetään hallitsemattoman liukumisen mahdollisuus.
- Peruutettaessa on aina varmistettava, ettei ajoneuvon takana ole esteitä tai ihmisiä. Kiinnitä huomiota kuolleeseen kulmaan. Kun on turvallista edetä taaksepäin, etene hitaasti.
- Älä koskaan ylitä tälle ajoneuvolle annettuja kuormitusrajoja. Kuorma on kiinnitettävä asianmukaisesti. Vähennä nopeutta, pidennä jarrutusmatkaa ja noudata tämän käyttöoppaan muita ohjeita.
- Varmista, että lasti on hyvin tasattu tavaratilaan. Muutoin se voi vaihdella painopistettä ja johtaa laitteen kaatumiseen.

TURVALLISUUSOHJEET

Kaatumisen varalta asennettu suojajärjestelmä (ROPS)

- Tämän ajoneuvon ROPS täyttää ISO 3471:2008 vaatimukset. ROPS voi rajoittaa ulkopuolisten esineiden tunkeutumisen ajoneuvoon ja vähentää loukkaantumisriskiä kaatuessa.
- Noudata aina kaikkia tässä oppaassa annettuja turvaohjeita ajoneuvon kaatumisen välttämiseksi.
- Älä työnnä käsiäsi ja/tai jalkojasi ajoneuvon ulkopuolelle. ROPS ei suojaa sinua loukkaantumisilta kaikissa kaatumisissa.
- Pyydä aina valtuutettua CFMOTO-jälleenmyyjää tarkastamaan ROPS perusteellisesti, jos se koskaan vahingoittuu millään tavalla.

Matkustajien turvajärjestelmä

- Tämä ajoneuvo on suunniteltu kuljettamaan yhtä kuljettajaa ja yhtä matkustajaa, molemmat pukeutuneina asianmukaisiin suojavarusteisiin.
- Kuljettajan ja matkustajan on lukittava sivuovet ja käytettävä turvavöitä aina ajon aikana.

Maasto-olosuhteet

- Vältä jyrkkiä käännöksiä, äkillisiä kiihdytyksiä ja äkillisiä jarrutuksia ohittaessasi julkisia teitä.
- Aja aina hitaasti ja ole erityisen varovainen liikkuessasi tuntemattomassa maastossa. Ole aina varovainen vaihtelevissa maasto-olosuhteissa ajaessasi tällä ajoneuvolla. Käytä aikaa sen oppimiseen, miten ajoneuvo toimii erilaisissa ympäristöissä.
- Älä koskaan kulje liian epätasaisessa, liukkaassa tai upottavassa maastossa, ennen kuin olet oppinut ja harjoittanut taitoja, joita tarvitaan tämän ajoneuvon hallitsemiseksi tällaisissa maastoissa. Ole aina erityisen varovainen tällaisissa olosuhteissa.
- Älä aja mäessä, joka on liian jyrkkä ajoneuvolle tai taidoillesi. Harjoittele pienillä kaltevuuksilla.

TURVALLISUUSOHJEET

- Noudata aina asianmukaisia menettelytapoja noustessasi tai laskeutuessasi mäkeä. Älä koskaan aja mäkien huippujen yli suurella nopeudella.
- Älä koskaan ylitä jyrkkiä mäkiä tai sivumäkiä vetämällä perävaunua.
- Tarkista aina esteet, ennen kuin lähdet liikkeelle uudessa maastossa. Noudata aina asianmukaisia toimintamalleja ajaessasi esteiden tai kaatuneiden puiden yli.
- Älä koskaan käytä tätä ajoneuvoa syvässä tai nopeasti virtaavassa vedessä. Muista, että märillä jarruilla voi olla heikentynyt pysäytyskyky. Testaa jarrut vedestä poistumisen jälkeen. Testaa tarvittaessa niitä useita kertoja, jotta kitka kuivaa jarrut.
- Varmista aina, että pysäköit ajoneuvon mahdollisimman tasaiselle alueelle. Aseta vaihdevipu PARK-asentoon, pysäytä moottori ja poista avain ennen kuin poistut ajoneuvosta.
- Älä koskaan oleta, että ajoneuvo etenee kaikissa olosuhteissa turvallisesti. Reikien, syvennysten, kallioiden, pehmeämmän tai kovemman maan tai muiden epäsäännöllisyyksien aiheuttamat äkilliset muutokset maastossa voivat aiheuttaa ajoneuvon kaatumisen tai epävakauden. Tämän välttämiseksi hidasta ajonopeutta ja tarkkaile edessä olevaa maastoa. Jos ajoneuvo alkaa kaatua, paras toimintatapa on kääntää laitetta kaatumisen suuntaan.
- Älä koskaan yritä estää kaatumista käsillä tai jaloilla. Sinun tulisi pitää raajat ajoneuvon sisällä.

TURVALLISUUSOHJEET

Turvalliset ajovarusteet

Käytä aina ajaessasi asiaankuuluvaa vaatetusta. Tämän laitteen kuljettaminen edellyttää erityistä suojavaatetusta, joka takaa sekä ajomukavuuden että suojaa kehoasi loukkaantumiselta.

1. Kypärä on tärkein suojavarusteista. Hyväksytyn kypärän käyttö voi suojata vakavilta päävammoilta.
2. Suojalasit tai kypärän visiiri antavat parhaan suojan silmillesi ajon aikana. Ne on pidettävä puhtaana ja suosittava naarmuntumattomia vaihtoehtoja. Aurinkolasit eivät anna silmillesi riittävää suojaa ajaessasi.
3. Off-road maastohanskat, joissa on rystyssuoja ovat mukavimmat ja turvallisimmat ajokäytössä.
4. Vahvat, pohkeiden yli ulottuvat jalkineet ovat parhaat ajokengät.
5. Käytä pitkiä hihoja ja pitkiä housuja käsien ja jalkojen suojaamiseksi. Polvisuojatut housut ja olkasuojatut takit tarjoavat paremman suojan laitteen käyttäjille.

TURVALLISUUSOHJEET

Varoitus- ja turvallisuustarrat ja niiden sijainti

Varoitustarrat on asetettu ajoneuvoon suojaamaan sinua. Lue ja noudata ajoneuvon tarrojen ohjeita huolellisesti. Jos jokin tarra tulee lukukelvottomaksi tai irtoaa, ota yhteys jälleenmyyjään vaihtamista varten. Lue ja noudata tämän oppaan turvallisuusohjeita.

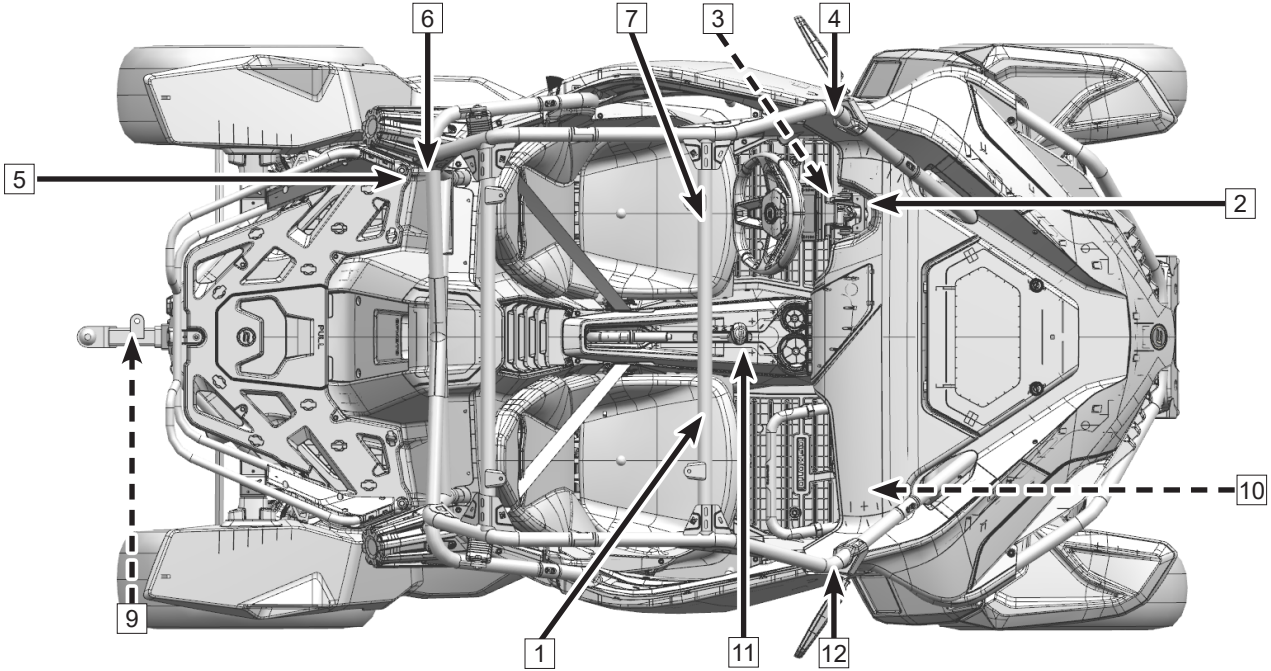

TURVALLISUUSOHJEET

Varoitus- ja turvallisuustarrat

1

⚠ WARNING

Require Proper Use of Your Vehicle

Do your part to prevent injuries:

- Do not allow careless or reckless driving.
- Make sure operator holds a valid driver license.
- Do not let people drive or ride after using alcohol or drugs.
- Do not allow operatin on public roads-collisions with cars and trucks can occur.
- Do not exceed seating capacity:1 occupants.
- Never operate with a passenger under the age of 12.All riders must be able to sit with backs against the seat.

Both feet flat on the floor and both hands on the steering wheel (if driving) or on a passenger hand hold.

Read the Operator's Guide and Safety Labels and watch the Safety Video.Follow All Instruction and Warnings.

Improper tire pressure or overloading can cause loss of control.

Loss of control can result in severe injury or death.

- Cold tire pressure:
  Front:**16** psi(**110**kPa)
  Rear:**18** psi(**124**kPa)
- Maximum weight capacity:
  639 lbs.(**290**kg)

Read the Operator's Guide and Safety Labels and Watch the Safety Video. Follow All Instructions and Warnings.

5BYV-190002-B000 US219

2

NOTICE

Check engine oil every 500 kilometers (310 miles)

Vérifier le niveau d'huile moteur tous les 500 kilomètres (310 miles)

905B-190413-US13C

3

E5

E10

Bleifreies Benzin
Unleaded fuel only
Carburant sans plomb
Gasolina sin plomo
Bezolovnatý benzin
Endast blyfri bensin
RON/ROZ min. 95

Varoitus- ja turvallisuus-tarrat

4

5

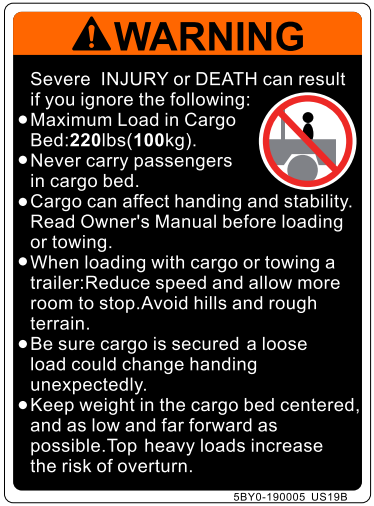

6

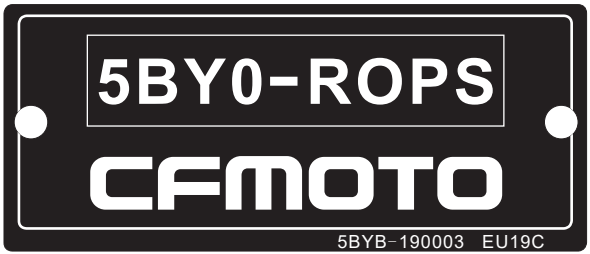

Varoitus- ja turvallisuustarrat

7

⚠ WARNING

Improper use can result in severe INJURY or DEATH

Be Prepared

- Fasten seat belts and make sure nets or doors are securely latched in place.
- Wear an approved helmet and protective gear.
- Each rider must be able to sit with back against seat,foot flat on the floor or on footrest, and hands on steering wheel or handholds.Stay completely inside the vehicle.

Avoid loss of control and rollovers:

- Avoid abrupt maneuvers,sideways sliding,skidding or fishtailing, and never do donuts.
- Avoid hard acceleration when turning,even from a stop.
- Slow down before entering a turn.
- Plan for hills,rough terrain ,ruts ,and other changes in traction and terrain. Avoid paved surfaces.
- Avoid side hilling(riding across slopes).

Rollovers have caused severe injuries and death,even on flat,open areas.

Be Sure Riders Pay Attention and Plan Ahead

If you think or feel the vehicle may tip or roll, reduce your risk of injury:

- Keep a firm grip on the steering wheel or handholds and brace yourself.
- Do not put any part of your body outside of the vehicle for any reason.
- NEVER attach to the cage to pull a load. This can cause the vehicle to tip over.

Read the Operator's Guide and Safety Labels and Watch the Safety Video. Follow All Instructions and Warnings.

5BYV-190001-B000 US219

9

⚠ WARNING

Improper loading of a trailer may cause loss of vehicle control,resulting in severe injury or death.

- Maximum unbraked towing mass **882 lbs.(400kg)**.
- Maximum unbraked tongue mass **88 lbs.(40kg)**.

5BYB-190002 US19B

10

WINCH CONTROL HANDLE OUTLET

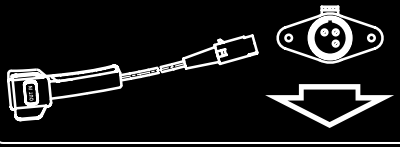

5HY0-190021 US182

Varoitus- ja turvallisuustarrat

11

12

TURVALLISUUSOHJEET

Mahdolliset vaaratilanteet

⚠**VAROITUS**

MAHDOLLINEN VAARATILANNE:

Laitteen käyttö ilman asiaankuuluvaa ohjeistusta.

MITÄ VOI TAPAHTUA:

Onnettomuusriski kasvaa suuresti, jos kuljettaja ei tiedä, miten laitetta käytetään asiaankuuluvalla tavalla eri tilanteissa, olosuhteissa tai maastoissa.

MITEN VÄLTTÄÄ VAARATILANNE:

Aloittelevan tai kokemattoman kuljettajan tulee läpäistä turvallisuuskoulutus, mikäli jälleenmyyjällä on sellainen tarjolla. Kuljettajan tulee harjoitella säännöllisesti koulutuksessa oppimiaan taitoja ja ohjaustekniikoita, joita kuvaillaan omistajan oppassa.

⚠**VAROITUS**

MAHDOLLINEN VAARATILANNE:

Ikäsuositusten noudattamatta jättäminen.

MITÄ VOI TAPAHTUA:

Vakavia vammoja tai jopa kuolema voi aiheutua ikäsuositusta nuoremman henkilön käyttäessä laitetta. Vaikka lapsi tai nuori olisi suosituksien mukaisessa iässä, hänellä ei välttämättä ole taitoja tai kykyjä laitteen käyttöön turvallisesti ja onnettomuuksia tai vammautumista ehkäisten.

MITEN VÄLTTÄÄ VAARATILANNE:

Käyttö on kielletty kaikilta alle 16-vuotiailta.

TURVALLISUUSOHJEET

⚠**VAROITUS**

MAHDOLLINEN VAARATILANNE:

Useamman matkustajan kuljettaminen kuin mitä laitteelle on määritelty.

MITÄ VOI TAPAHTUA:

Matkustaja, joka ei ole turvallisesti istuimellaan voi odottamatta pudota laitteen kyydistä tai osua liikkuviin kohteisiin, mikä voi aiheuttaa vakavan vammautumisen tai kuoleman.

MITEN VÄLTTÄÄ VAARATILANNE:

Älä koskaan kuljeta enempää kuin yhtä matkustajaa kerrallaan.

TURVALLISUUSOHJEET

⚠VAROITUS

MAHDOLLINEN VAARATILANNE:

Laitteen käyttö ilman asiaankuuluvaa kypärää, suojalaseja ja suojavaatetusta.

MITÄ VOI TAPAHTUA:

Laitteen kuljettaminen ilman hyväksyttyä kypärää kasvattaa vakavan päävamman tai kuoleman riskiä onnettomuustilanteessa. Suojalasien puuttuminen voi aiheuttaa onnettomuuden ja lisätä silmävamman vaaraa. Laitteen käyttö ilman suojavaatetusta voi johtaa vakavaan vammautumiseen.

MITEN VÄLTTÄÄ VAARATILANNE:

Käytä aina hyväksyttyä kypärää, jonka istuvuus on sinulle sopiva. Käytä myös suojalaseja tai suojavisiiriä, hansikkaita, pitkähihaista paitaa tai takkia, pitkiä housuja ja pohkeen yli ulottuvia jalkineita.

⚠VAROITUS

MAHDOLLINEN VAARATILANNE:

Laitteen käyttö alkoholin tai huumeiden käytön alaisena.

MITÄ VOI TAPAHTUA:

Alkoholin ja/tai huumeiden nauttiminen voi vaikuttaa kuljettajan harkintakykyyn. Reaktioaika voi olla pidempi ja kuljettajan tasapaino ja hallinnointikyky voi kärsiä. Alkoholin ja/tai huumeiden nauttiminen ajoa ennen tai sen aikana voi aiheuttaa vakavan vaaratilanteen, vammautumisen tai kuoleman.

MITEN VÄLTTÄÄ VAARATILANNE:

Älä koskaan nauti alkoholia ja/tai huumeita laitteen käytön aikana tai sitä ennen.

TURVALLISUUSOHJEET

⚠**VAROITUS**

MAHDOLLINEN VAARATILANNE:

Laitteen käyttö liian suurella nopeudella.

MITÄ VOI TAPAHTUA:

Liiallinen nopeus lisää kuljettajan riskiä menettää laitteen hallinta, mikä voi johtaa onnettomuuteen.

MITEN VÄLTTÄÄ VAARATILANNE:

Käytä laitetta aina maastoon, näkyvyyteen, omiin taitoihisi ja olosuhteisiin sopivalla nopeudella.

⚠**VAROITUS**

MAHDOLLINEN VAARATILANNE:

Liukujen, hyppyjen ja muiden temppujen suorittaminen.

MITÄ VOI TAPAHTUA:

Laitteella temppuilu lisää onnettomuus- ja kaatumisriskiä.

MITEN VÄLTTÄÄ VAARATILANNE:

Älä suorita liukuja, hyppyjä ja muita temppuja laitteella.

TURVALLISUUSOHJEET

⚠**VAROITUS**

MAHDOLLINEN VAARATILANNE:

Laitteen käyttö ennen kuin sitä on asianmukaisesti tarkastettu. Laitteen huollon ja ylläpidon laiminlyönti.

MITÄ VOI TAPAHTUA:

Laitteen huollon ja ylläpidon laiminlyönti lisää onnettomuuden ja laitevaurioiden riskiä.

MITEN VÄLTTÄÄ VAARATILANNE:

Tarkasta aina ajoneuvo ennen jokaista käyttöä varmistaaksesi, että se on turvallisessa toimintakunnossa.

Noudata aina tässä omistajan oppaassa annettua määräaikaishuoltojen ja -tarkistusten aikataulua.

⚠**VAROITUS**

MAHDOLLINEN VAARATILANNE:

Käsien tai jalkojen työntäminen ROPS-tukivarsien ulkopuolelle ajon aikana.

MITÄ VOI TAPAHTUA:

Kädet tai jalat voivat vammautua vakavasti, jos laite kaatuu tai kierähtää ympäri ajon aikana.

MITEN VÄLTTÄÄ VAARATILANNE:

Pidä kädet ja jalat aina laitteen sisäpuolella, kädet ohjauspyörällä tai tangolla ja molemmat jalat niille kuuluvilla paikoilla koko ajon ajan.

TURVALLISUUSOHJEET

⚠**VAROITUS**

MAHDOLLINEN VAARATILANNE:

Erityisen varovaisuuden laiminlyönti liikuttaessa oudossa ympäristössä.

MITÄ VOI TAPAHTUA:

Oudossa ympäristössä voi olla kätkeytyneitä kiviä, töyssyjä ja kuoppia, jotka voivat aiheuttaa hallinnan menetyksen tai laitteen kaatumisen.

MITEN VÄLTTÄÄ VAARATILANNE:

Aja hitaasti ja ole erityisen varovainen liikkuessasi oudossa ympäristössä. Huomioi ajaessasi ympäristön muuttuvat maasto-olosuhteet.

⚠**VAROITUS**

MAHDOLLINEN VAARATILANNE:

Väärällä tavalla kääntyminen.

MITÄ VOI TAPAHTUA:

Väärällä tavalla kääntyminen voi johtaa hallinnan menetykseen ja johtaa törmäykseen tai laitteen kierähtämiseen ympäri.

MITEN VÄLTTÄÄ VAARATILANNE:

Käännä laitetta aina asiaankuuluvalla tavalla, joka löytyy tästä omistajan oppaasta. Harjoittele kääntymistä hitaalla nopeudella ennen kuin käännyt kovemmassa vauhdissa. Älä koskaan käännä laitetta erittäin kovassa nopeudessa.

TURVALLISUUSOHJEET

⚠VAROITUS

MAHDOLLINEN VAARATILANNE:

Varomattomuus erityisen epätasaisessa, liukkaassa tai irtopintaisessa maastossa.

MITÄ VOI TAPAHTUA:

Liikuttaessa epätasaisessa, liukkaassa tai irtopintaisessa maastossa kuljettaja voi menettää laitteen hallinnan, mikä voi johtaa onnettomuuteen tai laitteen kaatumiseen.

MITEN VÄLTTÄÄ VAARATILANNE:

Älä aja epätasaisessa, liukkaassa tai irtopintaisessa maastossa ennen kuin olet harjoitellut ja oppinut riittävästi taitoja hallitaksesi laitteen kyseisissä olosuhteissa. Noudata aina erityistä varovaisuutta.

⚠VAROITUS

MAHDOLLINEN VAARATILANNE:

Erittäin jyrkässä mäessä nousu tai mäen ylittäminen väärällä tavalla.

MITÄ VOI TAPAHTUA:

Mäen ylittäminen väärällä tavalla voi aiheuttaa laitteen hallinnan menetyksen ja laitteen kaatumisen.

MITEN VÄLTTÄÄ VAARATILANNE:

Älä koskaan ylita mäkiä, jotka ovat liian jyrkkiä laitteelle tai taidoillesi. Harjoittele matalemmissa mäissä ennen kuin etenet korkeampiin. Tarkista aina maasto huolellisesti ennen kuin alat ylittää mäkiä. Älä koskaan ylitä mäkiä, jotka ovat erityisen liukkaita tai irtopintaisia. Älä koskaan lisää äkillisesti kaasua kulkiessasi rinnettä ylös. Laite voi silloin kipata taaksepäin. Älä koskaan ylitä mäkiä suurella nopeudella. Este, jyrkkä pudotus, toinen henkilö tai ajoneuvo voi olla näkymättömissä mäen toisella puolella.

TURVALLISUUSOHJEET

⚠**VAROITUS**

MAHDOLLINEN VAARATILANNE:

Laskeutuminen erityisen jyrkkää mäkeä pitkin.

MITÄ VOI TAPAHTUA:

Vääränlainen laskeutumistapa voi johtaa laitteen hallinnan menetykseen ja laitteen kaatumiseen.

MITEN VÄLTTÄÄ VAARATILANNE:

Älä koskaan laskeudu mäkeä, joka on liian jyrkkä laitteelle tai taidoillesi. Harjoittele matalemmissa mäissä ennen kuin etenet jyrkempiin mäkiin. Tarkista aina maasto huolellisesti ennen kuin alat laskeutua mäestä. Älä koskaan laskeudu mäistä, jotka ovat erityisen liukkaita tai irtopintaisia.

HUOMAA:

Tarkista aina maasto huolellisesti ennen kuin alat laskeutua mäestä. Älä koskaan laskeudu mäestä liian suurella nopeudella. Vältä mäessä laskeutumista laite sivuluisussa. Laskeudu aina mäkeä suoraan, mikäli mahdollista.

TURVALLISUUSOHJEET

⚠**VAROITUS**

MAHDOLLINEN VAARATILANNE:

Laskeutuminen erityisen jyrkkää mäkeä pitkin.

MITÄ VOI TAPAHTUA:

Vääränlainen laskeutumistapa voi johtaa laitteen hallinnan menetykseen ja laitteen kaatumiseen.

MITEN VÄLTTÄÄ VAARATILANNE:

Älä koskaan laskeudu mäkeä, joka on liian jyrkkä laitteelle tai taidoillesi. Harjoittele matalemmissa mäissä ennen kuin etenet jyrkempiin mäkiin. Tarkista aina maasto huolellisesti ennen kuin alat laskeutua mäestä. Älä koskaan laskeudu mäistä, jotka ovat erityisen liukkaita tai irtopintaisia.

HUOMAA:

Tarkista aina maasto huolellisesti ennen kuin alat laskeutua mäestä. Älä koskaan laskeudu mäestä liian suurella nopeudella. Vältä mäessä laskeutumista laite sivuluisussa. Laskeudu aina mäkeä suoraan, mikäli mahdollista.

TURVALLISUUSOHJEET

⚠**VAROITUS**

MAHDOLLINEN VAARATILANNE:

Mäkien ylitys tai mäessä kääntyminen asiaankuulumattomalla tavalla.

MITÄ VOI TAPAHTUA:

Vääränlainen mäkien ylitys tai mäessä kääntyminen voi aiheuttaa laitteen hallinnan menetyksen tai kaatumisen.

MITEN VÄLTTÄÄ VAARATILANNE:

Ole erityisen varovainen mäissä liikkuessasi. Vältä jyrkissä mäissä sivusuuntaan liikkumista.

YLITTÄESSÄSI RINNETTÄ TAI MÄKEÄ:

Noudata aina tässä omistajan oppaassa annettuja ohjeita mäissä liikkumiseen. Vältä liikkumista mäissä, joiden pinta on erittäin liukas tai irtonainen.

TURVALLISUUSOHJEET

⚠**VAROITUS**

MAHDOLLINEN VAARATILANNE:

Pysähtyminen ja taaksepäin liukuminen rinnettä noustessa.

MITÄ VOI TAPAHTUA:

Laite voi kaatua.

MITEN VÄLTTÄÄ VAARATILANNE:

Ylläpidä tasaista nopeutta mäkeä noustessa.

JOS ETENEMISVAUHTI MENETETÄÄN KOKONAAN:

Sulje kaasu ja jarruta. Kun laite on kokonaan pysähtynyt, kytke pysäköintivaihde.

MIKÄLI LAITE ALKAA LIUKUA ALASPÄIN:

Älä koskaan lisää kaasua, vaan jarruta jalkajarrulla varoen taaksepäin liukumisen aikana. Kun laite on täysin pysähtynyt, pidä jarru pohjassa, kytke pysäköintivaihde ja määrittele paras vaihtoehto turvalliseen kääntymiseen.

TURVALLISUUSOHJEET

⚠**VAROITUS**

MAHDOLLINEN VAARATILANNE:

Esteiden ylitys asiaankuulumattomalla tavalla.

MITÄ VOI TAPAHTUA:

Esteiden ylitys voi aiheuttaa laitteen hallinnan menetyksen tai kaatumisen.

MITEN VÄLTTÄÄ VAARATILANNE:

Liikkuessasi tuntemattomassa ympäristössä tarkista mahdolliset esteet. Jos mahdollista, vältä ylittämästä suuria esteitä, kuten kiviä tai kaatuneita puita. Mikäli ylitystä ei voida välttää, noudata äärimmäistä varovaisuutta ja suositeltua toimintatapaa, joka on kuvattu tässä omistajan oppaassa.

⚠**VAROITUS**

MAHDOLLINEN VAARATILANNE:

Luisuminen tai liukuminen.

MITÄ VOI TAPAHTUA:

Luisuminen tai liukuminen voi aiheuttaa laitteen hallinnan menetyksen. Jos renkaisiin palaa pito äkillisesti, laite voi kaatua.

MITEN VÄLTTÄÄ VAARATILANNE:

Liukkailla pinnoilla, kuten jäällä, tulee liikkua hitaasti ja erityisen varovasti, jotta luisuminen tai liukuminen voidaan välttää.

TURVALLISUUSOHJEET

⚠**VAROITUS**

MAHDOLLINEN VAARATILANNE:

Laitteen ylikuormaaminen tai väärin suoritettu kuormaus/hinaus.

MITÄ VOI TAPAHTUA:

Ylikuormaus tai hinaus voivat vaikuttaa laitteen käsittelyyn, mikä voi aiheuttaa hallinnan menetyksen ja onnettomuusriskin.

MITEN VÄLTTÄÄ VAARATILANNE:

Älä koskaan ylitä laitteelle asetettua maksimikuormausmäärää.
Kuorman pitää olla asiaankuuluvasti lastattu ja pitävästi kiinnitetty. Vähennä nopeutta ja käytä alhaisempaa vaihdetta aina kun kuljetat lastia tai vedät peräkärryä. Huomioi, että jarrutusmatkan tulee olla pidempi.
Noudata aina omistajan oppaassa annettuja ohjeita kuorman lastaamisesta ja peräkärryn vetämisestä.

TURVALLISUUSOHJEET

⚠**VAROITUS**

MAHDOLLINEN VAARATILANNE:

Syvän tai nopeasti virtaavan veden ylitys.

MITÄ VOI TAPAHTUA:

Renkaat voivat kellua ja aiheuttaa renkaiden pidon menetyksen, mikä voi johtaa laitteen hallinnan menetykseen ja kaatumiseen.

MITEN VÄLTTÄÄ VAARATILANNE:

Vältä syvässä ja virtaavassa vedessä ajamista. Mikäli suositellun maksimikorkeuden ylittävässä vedessä ajamista ei voida välttää, aja hitaasti ja tasaa painosi huolella. Vältä äkkinäisiä liikkeitä ja aja eteenpäin tasaista ja rauhallista vauhtia. Älä tee äkkinäisiä käännöksiä tai pysähdyksiä, äläkä tee nopeita kaasun muutoksia. Märät jarrut ovat voineet menettää pysäyttämistehoaan, joten testaa jarrut poistuttuasi vedestä. Mikäli tarpeen, jarruttele hitaassa vauhdissa useampia kertoja, jotta jarrut kuivuvat.

⚠**VAROITUS**

MAHDOLLINEN VAARATILANNE:

Väärin suoritettu peruutus.

MITÄ VOI TAPAHTUA:

Laite voi törmätä esteisiin tai ihmisiin aiheuttaen vakavia vammoja.

MITEN VÄLTTÄÄ VAARATILANNE:

Ennen peruutusvaihteen kytkemistä tulee aina tarkistaa ympäristö esteiden tai mahdollisesti takana seisovien henkilöiden varalta. Kun peruuttaminen on turvallista, etene hitaasti.

⚠**VAROITUS**

MAHDOLLINEN VAARATILANNE:

Laitteen käyttö sopimattomilla renkailla tai väärillä rengaspaineilla.

MITÄ VOI TAPAHTUA:

Laitteeseen sopimattomien renkaiden käyttö tai väärä/epätasainen rengaspaine voi aiheuttaa laitteen hallinnan menetyksen tai onnettomuuden.

MITEN VÄLTTÄÄ VAARATILANNE:

Käytä aina omistajan oppaassa määriteltyä rengastyyppiä ja -kokoa. Pidä huoli, että renkaiden paine on määritellyllä tasolla.

TURVALLISUUSOHJEET

⚠**VAROITUS**

MAHDOLLINEN VAARATILANNE:

Asiaankuulumattomalla tavalla muokatun laitteen käyttö.

MITÄ VOI TAPAHTUA:

Asiaankuulumattomien lisälaitteiden asennus tai laitteen muokkaus voi aiheuttaa muutoksia laitteen käsittelyssä, mikä voi aiheuttaa onnettomuuden.

MAHDOLLINEN VAARATILANNE:

Älä koskaan tee laitteeseen asiaankuulumattomia asennuksia tai muokkauksia. Kaikkien osien tai lisälaitteiden pitää olla aitoja varaosia tai komponetteja, jotka on varta vasten suunniteltu tähän laitteeseen, ja ne pitää asentaa asianmukaisesti. Lisätietoja saat jälleenmyyjältäsi.

⚠**VAROITUS**

MAHDOLLINEN VAARATILANNE:

Laitteen kuljettaminen jäällä.

MITÄ VOI TAPAHTUA:

Mikäli laite putoaa jään läpi, voi aiheutua vakavia vammoja tai kuolema.

MAHDOLLINEN VAARATILANNE:

Älä koskaan kuljeta laitetta jäällä.

TURVALLISUUSOHJEET

⚠VAROITUS
Avainten jättäminen lukkopesään voi aiheuttaa laitteen asiatonta käyttöä ja johtaa vakavaan vammautumiseen tai kuolemaan. Poista aina avain lukkopesästä, kun laite ei ole käytössä.

⚠VAROITUS
Kaatumisen tai onnettomuuden jälkeen valtuutetun jälleenmyyjän on hyvä tutkia laite mahdollisten vaurioiden varalta, mukaanlukien jarrut, kaasu ja ohjausjärjestelmä.

⚠VAROITUS
Tämän laitteen turvallinen käyttö edellyttää hyvää harkintakykyä ja fyysistä kuntoa. Ihmiset, joilla on fyysisiä tai psyykkisiä vammoja ovat suuremmassa riskissä menettää laitteen hallinnan ja kaatua, mikä voi johtaa vakavaan vammautumiseen tai kuolemaan.

⚠VAROITUS
Pakojärjestelmän osat ovat hyvin kuumia moottorin käydessä ja heti laitteen käytön jälkeen. Kuumat osat voivat aiheuttaa palovammoja tai tulipalon. Älä koske kuumiin pakojärjestelmän osiin. Pidä syttyvät materiaalit etäällä pakojärjestelmästä. Noudata varovaisuutta liikkuessasi pitkässä heinikossa, erityisesti jos se on kuivaa.

HALLINTALAITTEET JA OMINAISUUDET

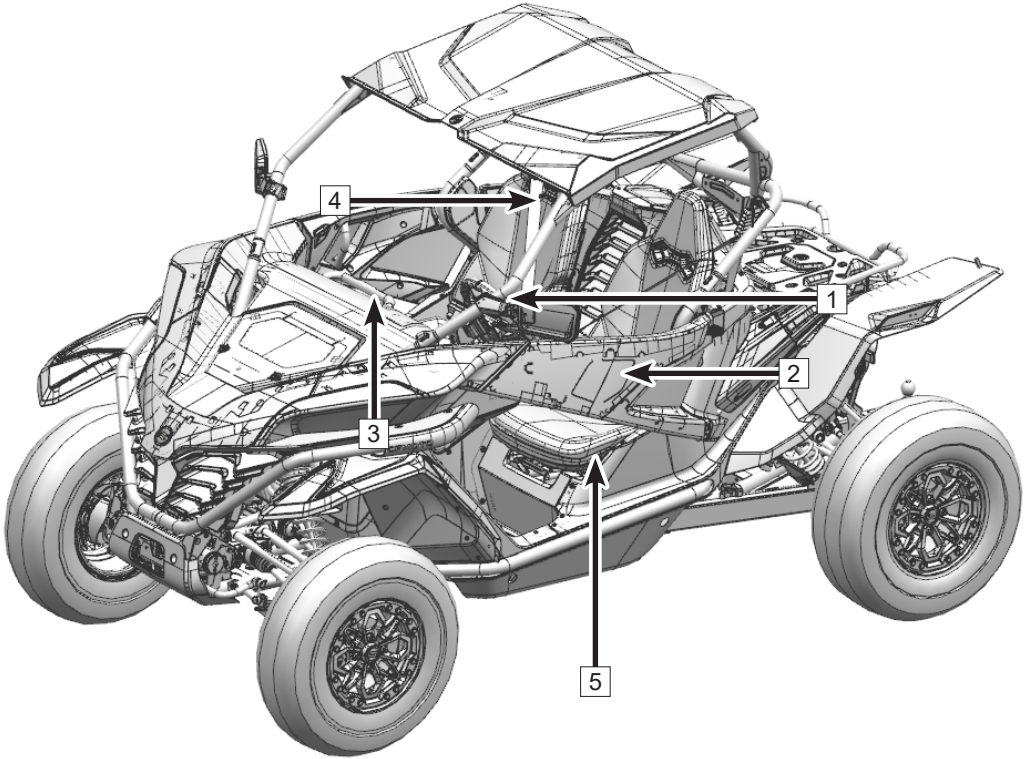

HALLINTALAITTEET JA OMINAISUUDET

Matkustajien suojaus

Ohjaamon runko - (1)

Tämä laite on varustettu ohjaamorungolla. Se suojaa matkustajia vammoilta laitteen kaatuessa tai muissa vaarallisissa tilanteissa.

Sivuovet - (2)

Tässä laitteessa on kaksi sivuovea, joiden avulla kädet, jalat ja hartiat pysyvät ohjaamon sisäpuolella ehkäisten mahdollisia vammoja.

Matkustajan kaide - (3)

Matkustajan kaide löytyy ohjaamon etuosasta. Kaiteesta kiinni pitäminen antaa matkustajalle tukea laitteen liikkuessa ja pitää kädet ja kehon matkustamon sisäpuolella laitteen kaatuessa.

Turvavyöt - (4)

Laite on varustettu turvavöin, jotka suojaavat kuljettajaa ja matkustajaa törmäys- ja kaatumistilanteissa ja ehkäisevät kuljettajan tai matkustajan putoamisen ohjaamosta. Turvavyön ilmaisinvalo vilkkuu, mikäli turvavöitä ei ole kiinnitetty ajon aikana.

Työkalusetit - (5)

Työkalusetit löytyvät kuljettajan istuimen alta.

HALLINTALAITTEET JA OMINAISUUDET

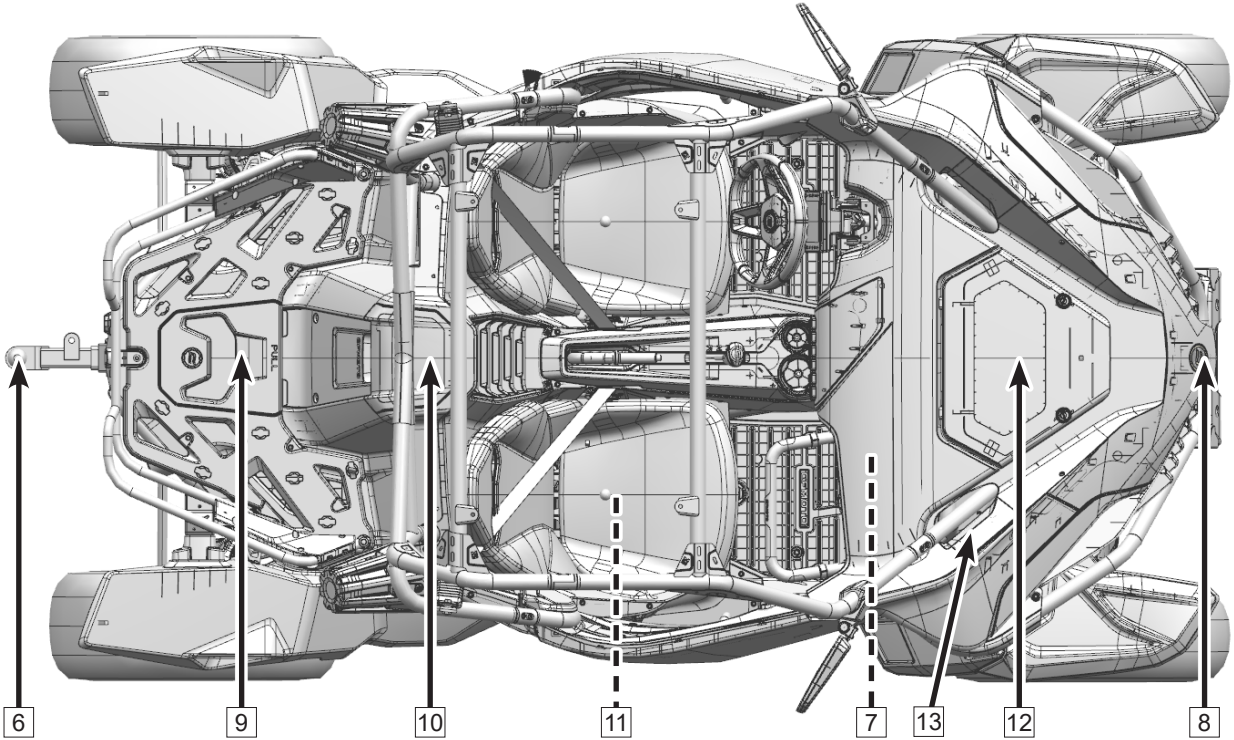

HALLINTALAITTEET JA OMINAISUUDET

Peräkoukku ja vinssi

Peräkoukku - (6)

Ajoneuvossa on 51 mm x 51 mm: n vetolaite.
Kysy jälleenmyyjältäsi lisätietoja siitä, kuinka peräkoukkua käytetään ja miten siihen kiinnitetään peräkärry.

Hansikaslokero / Vinssin ohjausliitäntä - (7)

Vinssin ohjauskytkimen liitäntä sijaitsee hansikaslokerossa. Yhdistä vinssin ohjuri vinssin ohjausliitäntään vinssiä käyttääksesi.

HALLINTALAITTEET JA OMINAISUUDET

Vinssi - (8) (mikäli sisältyy varusteisiin)

Tässä laitteessa on vinssi ja vinssin kauko-ohjain, sekä vakiomallinen vinssin ohjain, jotka on sijoitettu hansikaslokeroon. Käytä vinssiä vain kun moottori on käynnissä varmistaaksesi akun kapasiteetin säilyvyyden. Lue vinssin ohjekirja ennen vinssin käyttöä. Lisätietoja vinssin asianmukaisesta käytöstä saat jälleenmyyjältäsi.

HALLINTALAITTEET JA OMINAISUUDET

YLEISIÄ TURVALLISUUSOHJEITA VINSSIN KÄYTTÖÖN LIITTYEN

⚠WARNING

Liikkuvien osien aiheuttama vaaratilanne

Noudata näitä ohjeita välttyäksesi vakavilta vammoilta tai laitevaurioilta:

- Älä käytä tai asenna vinssiä lukematta näitä ohjeita ja vinssin käyttötekniikan perusopasta.
- Pidä kädet etäällä vaijerista, koukusta ja vaijerin kulkuaukosta vinssauksen aikana ja kelattaessa.
- Käytä koukkuhihnaa vaijerin kelaamiseen.
- Pysy etäällä vaijerista ja kuormasta käytön aikana.
- Pidä myös muut etäällä vinssin käytön aikana.
- Tarkista vinssin asennus ja vaijerin kunto ennen vinssin käyttöä.
- Älä käytä vinssiä nostimena.
- Älä käytä vinssiä ihmisten liikutteluun.
- Älä ylitä vinssin kuormituskapasiteettia.
- Älä koske vaijeriin tai koukkuun kun vinssi on jännitetty.
- Varmista, että valitsemasi kiinnitystapa kestää vedon aiheuttaman kuormituksen.
- Älä koskaan kierrä vaijeria itseensä kiinni. Käytä kiristysketjua tai puunrunkojen suojusta kiinnittimessä.
- Ennen vinssauksen aloittamista varmista, että vinssaamista häiritsevät elementit on poistettu.
- Älä vapauta kytkintä, jos vinssi on kuormituksen alaisena tai vaijeri on jännittynyt.
- Etene rauhallisesti. Liiallinen nopeus voi aiheuttaa onnettomuuden.
- Vaijerin pitää aina kiertyä rummun ympärille samalla tavoin kuin rummun kierron ohjekilvessä esitetään.

⚠CAUTION

Välttääksesi vammat tai laitevauriot:

- Älä käytä vinssiä lastin kiinnittämiseen kuljetuksen aikana.
- Älä upota vinssiä veteen.
- Älä käytä vinssiä toisten ajoneuvojen hinaamiseen.
- Käytä vahvoja nahkakäsineitä käsitellessäsi vaijeria.
- Älä vinssaa, mikäli vaijeria on rummun ympärillä vähemmän kuin viisi kierrosta.
- Varovaisuutta tulee noudattaa, mikäli ajoneuvo on jumissa vinssauksen aikana. Vinssin käyttö voi vahingoittaa runkoa.
- Tarkista kauko-ohjauksen toiminta ennen vinssaamista.

HALLINTALAITTEET JA OMINAISUUDET

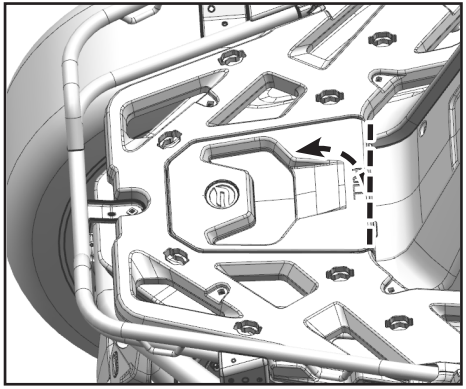

Huoltoluukku - (9)

Luukun poisto:

Tartu luukkuun etureunasta, vedä ylöspäin vapauttaaksesi kiinnikkeet ja irrota luukku.

Luukun asennus:

Kohdista kannen pykälät rungon vastaaviin koloihin, lisää kiinnikkeet ja paina luukku alas.

HUOMAA:

Ylläpidä huoltoluukun helppoa irrotettavuutta lisäämällä ohut voiteluainekerros kiinnikkeisiin säännöllisesti.

Kun irrotat huoltoluukun, takaosassa sijaitsevat moottorin osat ovat tutkittavissa ja korjattavissa.

Ilmansuodattimen luukku - (10)

Nosta kohdasta (1) ja nosta kohdasta (2) irrottaaksesi ilmansuodattimen luukun. Ilmansuodattimen luukku voidaan poistaa ilmansuodattimen huoltamista varten.

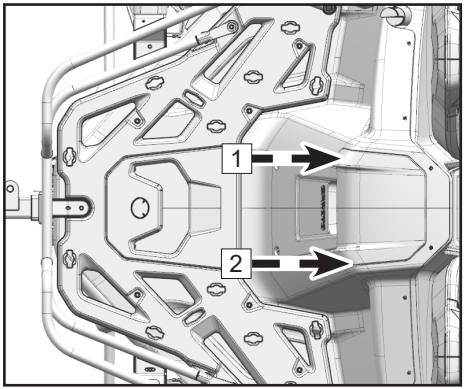

ECU-kansi ja huoltoluukku - (11)

Poista ECU-kansi päästäksesi käsiksi ECU-yksikköön ja diagnoosiliittimeen.

Kannen poisto: Poista matkustajan istuin, irrota ruuvi (1), ja poista ECU-kansi.

Kannen asennus: Laita ECU-kansi paikalleen ja kiinnitä ruuvi.

Poista huoltoluukku tutkiaksesi moottoria ja sitä ympäröiviä osia.

Luukun poisto: Kun olet irrottanut ECU-kannen, jatka irrottamalla ruuvit (2) ja poista sitten huoltoluukku.

Luukun asennus: Aseta huoltoluukku paikalleen ja kiinnitä ruuvit, asenna ECU-kansi.

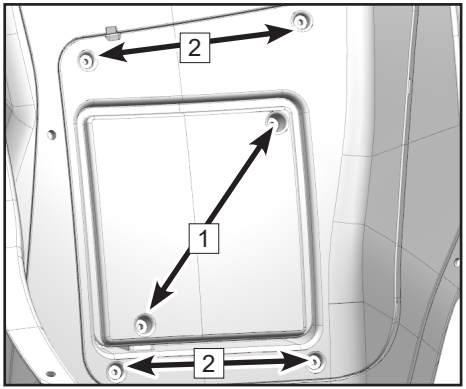

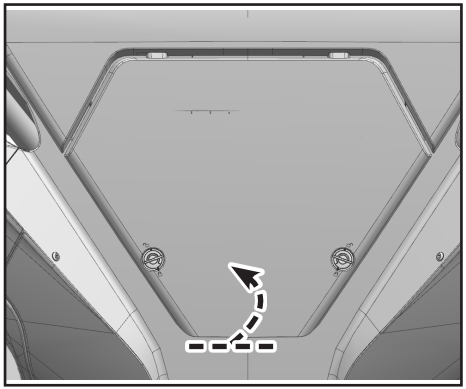

Etuluukku - (12)

Poista etuluukku tutkiaksesi ja huoltaaksesi jäähdytintä, varapolttoainesäiliötä, jarrunestesäiliötä, akkua ja releitä.

Luukun poisto: Tartu luukun etureunaan, vedä ylöspäin vapauttaaksesi kiinnikkeet ja irrota kansi.

Luukun asennus: Kohdista kannen pykälät rungon vastaaviin koloihin, kohdista kiinnikkeet ja paina kantta alaspäin.

HUOMAA:
Ylläpidä huoltoluukun helppoa irrotettavuutta lisäämällä ohut voiteluainekerros kiinnikkeisiin säännöllisesti.

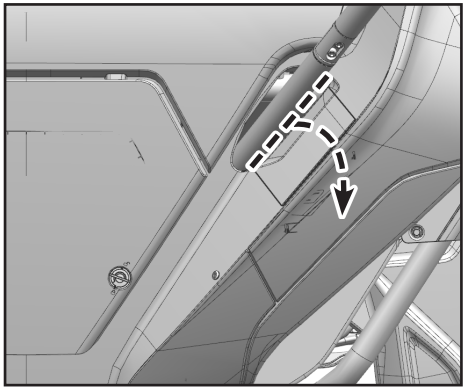

Etuvalojen huoltoluukku - (13)
Poista etuvalojen huoltoluukku, kun haluat säätää etuvaloja.

Luukun poisto: Tartu etureunaan ja irrota luukku.

Luukun asennus: Kohdista luukun pykälät vastaaviin rungon koloihin ja paina luukkua alaspäin.

HALLINTALAITTEET JA OMINAISUUDET

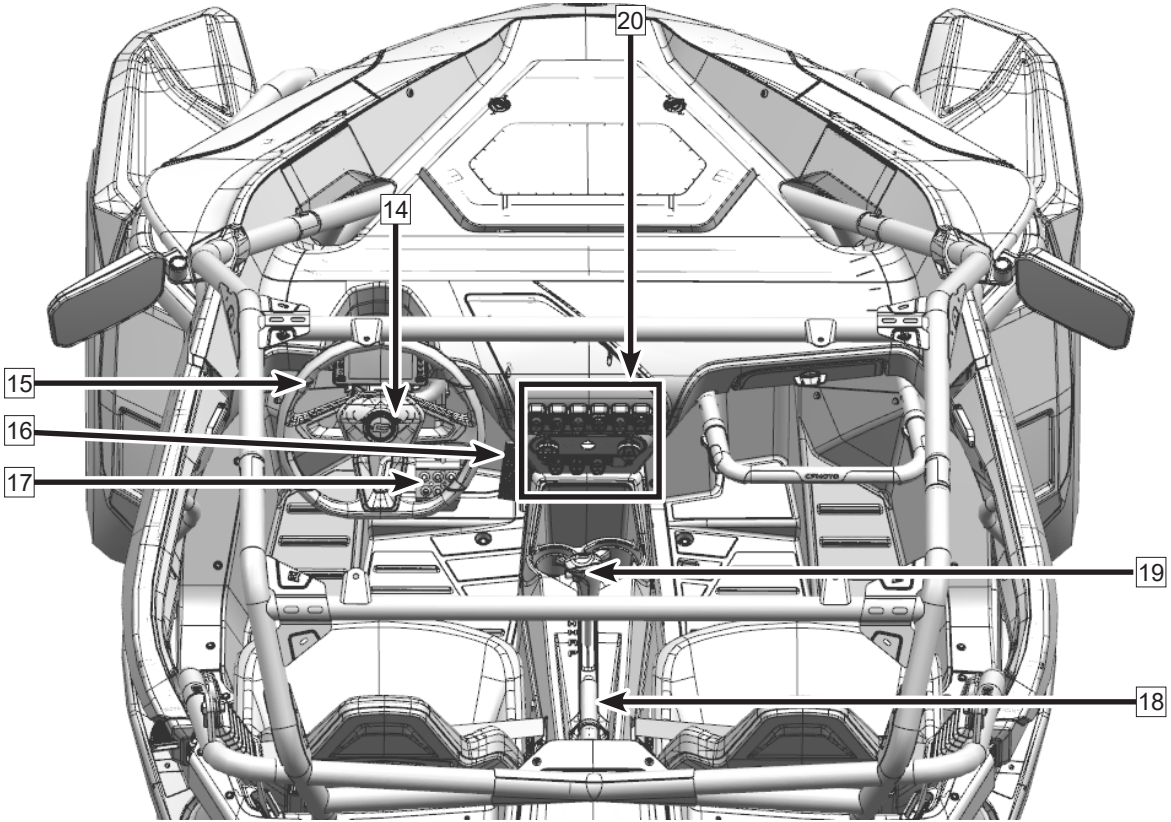

Ensisijaiset ohjauslaitteet

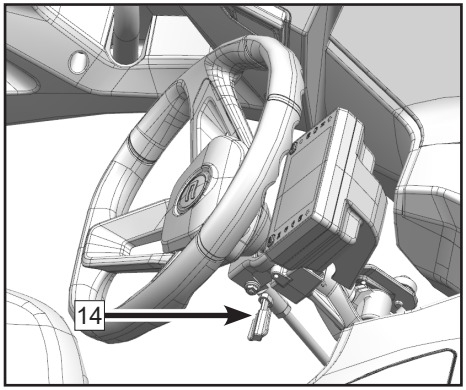

Kallistuksen säätövipu ja ohjauspyörän lukitus - (14)

Kallistuksen säätövipu mahdollistaa ohjauspyörän säädön kuljettajalle sopivaksi. Nosta vipua ja säädä ohjauspyörän kulma sopivaksi. Työnnä vipu alas ja lukitse ohjauspyörän kulma.

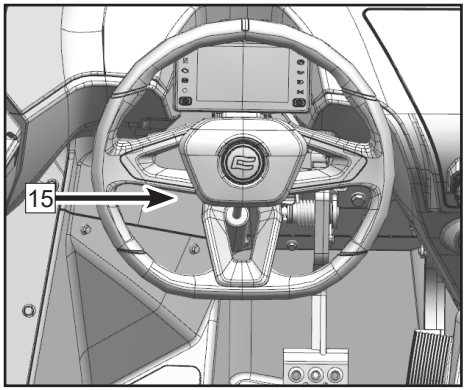

Ohjauspyörä - (15)

Ohjauspyörä on sijoitettu kuljettajan istuimen eteen. Käyttämällä ohjauspyörää laitetta voidaan kääntää vasemmalle ja oikealle kääntämällä ohjauspyörää haluttuun suuntaan.

HALLINTALAITTEET JA OMINAISUUDET

Sähköinen kaasupoljin - (16)

Sähköinen kaasupoljin on sijoitettu jarrupolkimen oikealle puolelle. Kaasupoljin säätelee moottorin kierroslukunopeutta ja laitteen vauhtia. Hallitaksesi nopeutta paina kaasupoljinta oikealla jalallasi. Tarkista kaasupolkimen toiminta aina ennen ajoa.

Sähköisen kaasupolkimen ja sähköisen kaasujärjestelmän toiminnot:

1. Käynnistyksen turvajärjestelmä: Laite voi käynnistyä suoraan N- ja P-vaihteilla, mutta käynnistettäessä L- tai H-vaihteilla jarrupoljinta on painettava saman-aikaisesti.
2. Peruutuksen nopeusrajoitin: Laitteen nopeus on rajoitettu 25km/h peruutus-vaihteella liikuttaessa.
3. 4WD-LOCK-asetus: Käännä kytkin 4WD-LOCK-asetukselle, jolloin laitteen vauhti on rajoitettu 35km/h. Ohituspainikkeen avulla nopeuden rajoitin voidaan poistaa.
4. Joutokäyntirajoitin: Kun laite on N-vaihteella, moottorin kierroslukumäärä on rajoitettu 5000 rpm:iin.
5. Jarrujen ensisijaisuus-toiminto: Kun kuljettaja painaa sekä jarru- että kaasupoljinta yhtäaikaisesti, sähköinen kaasuventtiili sulkeutuu ja laite siirtyy joutokäynnille automaattisesti.
6. Kaasun palautustoiminto: Kun sähköisessä kaasujärjestelmässä tai kaasupolkimessa on vikaa, järjestelmä siirtyy vääntörajoitettuun tilaan tai kaasun palautustilaan. Kun vika on sähköisessä kaasujärjestelmässä, moottori siirtyy vääntörajoitettuun tilaan ja kierroslukumäärä siirtyy jouto-käyntitasolle. Kun vika on kaasupolkimessa, laite siirtyy palautustilaan, jossa kierroslukumäärä on maksimissaan alle 5000 rpm.

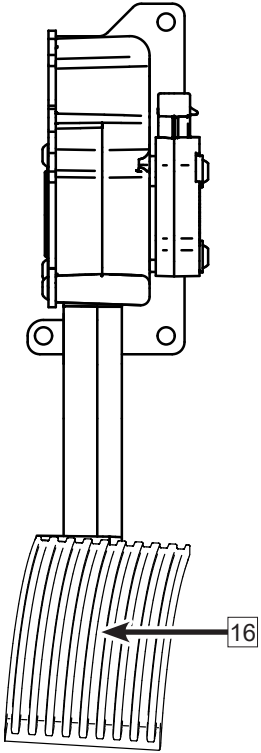

Jarrupoljin - (17)

Jarrupoljin on sijoitettu kaasupolkimen vasemmalle puolelle. Vapauta kaasupoljin ja paina jarrupoljinta vähentääksesi vauhtia tai pysäyttääksesi laitteen.

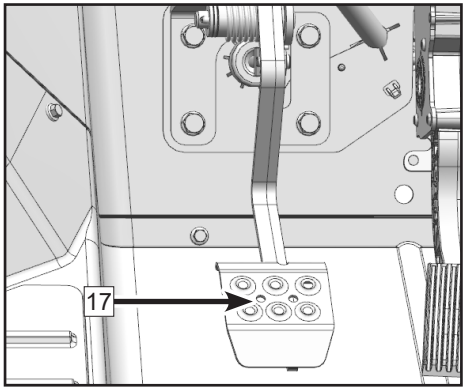

Käsijarru - (18)

Tämä laite on varustettu käsijarrulla, joka on sijoitettu vaihdevivun takaosaan. Vedä käsijarrukahvasta kytkeäksesi takajarrut päälle ja estääksesi laitetta vierimästä pysäköitynä tai kaltevalla pinnalla.

Vapauttaaksesi käsijarrun vedä käsijarrukahvasta ylöspäin kevyesti ja paina kahvan päässä olevaa vapautusnappia. Siirrä sitten kahva alkuperäiseen asentoonsa.

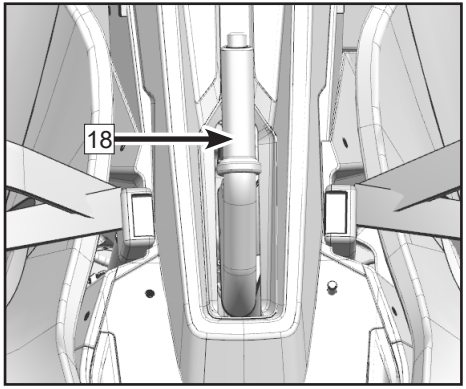

⚠VAARA
Älä koskaan luota ainoastaan pysäköintivaihteen jarrutuskykyyn, jos laite on pysäköity mäkeen. Käytä aina käsijarrua ja estä näin laitteen vieriminen alamäkeen. On suositeltavaa pysäköidä laite tasamaastoon.

Vaihdevipu - (19)

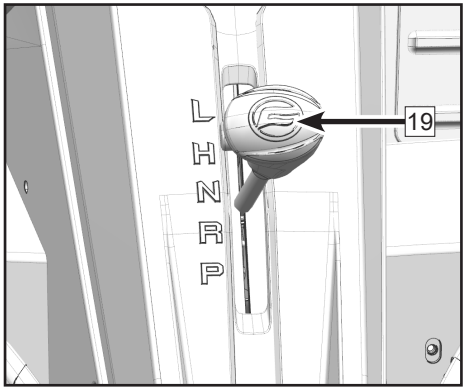

Vaihdevipu on sijoitettu kuljettajan istuimen oikealle puolelle. Käytä vaihdevipua valitaksesi jonkin seuraavista vaihteista:

Paina jarrupoljinta ennen vaihdevivun siirtämistä taataksesi turvallisuutesi.

L – Hidas vaihde. Hitaan liikkumisen asetus vaihdelaatikossa. Tällä vaihteella laite liikkuu hitaasti pyörien suurimmalla vääntömomentilla.

TÄRKEÄÄ: Välttääksesi vaurioita CVT-järjestelmässä, käytä aina hidasta vaihdetta pienillä nopeuksilla, peräkärryä vetäessäsi, raskasta lastia kuljettaessasi, ylittäessäsi esteitä tai ajaessasi mäkiä ylös tai alas.

H – Nopea vaihde. Nopean liikkumisen asetus vaihdelaatikossa. Tämä vaihde on normaalin ajonopeuden alue. Sen ollessa valittuna laite voi yltää maksiminopeuteensa.

N – Vapaa vaihde. Vapaa-asennossa moottorin voima ei välity vaihteistosta renkaille.

R – Peruutusvaihde. Peruutusvaihde mahdollistaa laitteen liikuttamisen taaksepäin. Peruutusvaihteella liikuttaessa laitteen vauhtia on rajoitettu.

P – Pysäköintivaihde. Pysäköintivaihde lukitsee vaihdelaatikon estääkseen laitetta liikkumasta.

HUOMAA:

Peruutusvaihteella moottorin RPM on rajoitettu, mikä rajaa ajoneuvon suurimmaksi peruutusnopeudeksi 25 km/h.

⚠VAROITUS
Ole erityisen varovainen peruuttaessasi alamäkeen. Painovoima voi lisätä laitteen nopeutta yli rajoitetun peruutusnopeuden.

⚠VAROITUS
Käytä aina PYSÄKÖINTI (P) -vaihdetta, kun ajoneuvo ei ole käytössä. Laite voi lähteä rullaamaan paikaltaan, jos vaihdevipu ei ole P-asennossa. Käytä aina käsijarrua lisäesteenä sille, että ajoneuvo pääsee liikkumaan paikaltaan pysäköitynä ollessaan.

Toissijaiset ohjauslaitteet

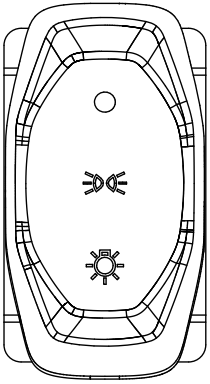

Kytkinpaneeli - (20)

Valaistuksen pääkytkin

Valaistuksen pääkytkimessä on kolme eri asentoa. Kytkinasentoa vaihtamalla voit valita seuraavista toiminnoista:

	Kun kytkin on tässä asennossa, etuvalot, pysäköintivalot, takavalot ja eri toimintojen valot ovat päällä.
	Kun kytkin on tässä asennossa, pysäköintivalot / takavalot ovat päällä ja etuvalot pois päältä.
●	Kun kytkin on tässä asennossa, kaikki valot ovat pois päältä.

Huomaa:
Virta-avaimen tulee olla käännettynä ON-asentoon, ennen kuin etuvalot kytketään päälle. Mitä useampia laitteen valoja on kytketty päälle, sitä kirkkaampi on kojelaudan näyttöjen valaistus.

⚠TÄRKEÄÄ
Älä käytä etuvaloja pidempään kuin 15 minuutin ajan, mikäli laitteen moottori ei ole käynnissä. Akun lataus voi muutoin purkautua niin paljon, että moottori ei enää toimi kunnolla. Mikäli näin pääsee tapahtumaan, poista akku ja lataa se.

HALLINTALAITTEET JA OMINAISUUDET

Lähi- ja kaukovalojen kytkin

Lähi- ja kaukovalojen kytkimessä on kaksi asentoa, joilla on seuraavat toiminnot:

	Kun kytkin on tässä asennossa, kaukovalot ovat päällä.
	Kun kytkin on tässä asennossa, lähivalot ovat päällä.

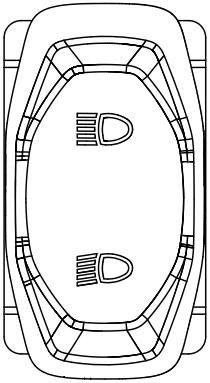

Äänimerkin kytkin

	Painamalla kytkintä kuulet äänimerkin.
●	Kun kytkin palaa takaisin tähän asentoon, äänimerkki vaimenee.

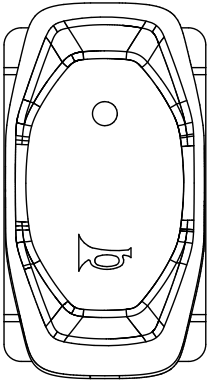

HALLINTALAITTEET JA OMINAISUUDET

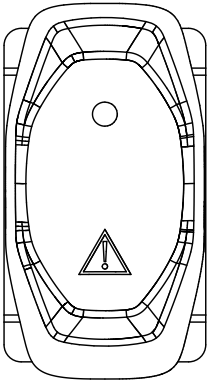

Ohituskytkin

Moottorin nopeutta on normaalisti rajoitettu, kun laitteessa on 4WD LOCK päällä. Mikäli olosuhteet vaativat enemmän moottoritehoa:
Vapauta kaasu ja paina ohituskytkintä, jolloin ohituskytkimen merkkivalo syttyy.
Pidä ohituskytkintä painettuna ja lisää kaasua. Täysi moottoriteho on nyt käytössä.
Vapauta kytkin palataksesi nopeusrajoitettuun tilaan.

⚠	Kun kytkin on tässä asennossa, ohitustoiminto on käynnissä.
●	Kun kytkin on tässä asennossa, normaali nopeusrajoitettu tila on päällä.

Huomio: Ohituskytkintä ei saa käyttää, kun valittuna on 2WD/4WD.

⚠VAROITUS
Älä paina nopeusrajoittimen ohituskytkintä samaan aikaan kuin kaasupoljin on painettuna. Ohituskytkimen painaminen kaasun ollessa päällä voi johtaa äkilliseen kiihdytykseen, laitteen ohjattavuuden menetykseen, vakavaan vammautumiseen tai kuolemaan. Vapauta aina kaasu ennen kuin painat nopeusrajoittimen ohituskytkintä.

Hätävilkkukytkin

(Ei saatavilla kaikilla alueilla)

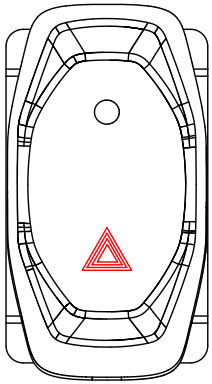

△	Kun kytkin on tässä asennossa, etu- ja takavilkut vilkuttavat yhtä aikaa molemmin puolin. Hätävilkkutoiminnon merkkivalo kojelaudassa syttyy.
●	Kun kytkin on tässä asennossa, etu- ja takavilkut molemmin puolin sammuvat. Hätävilkkutoiminnon merkkivalo kojelaudassa sammuu.

Toimintatilakytkin:

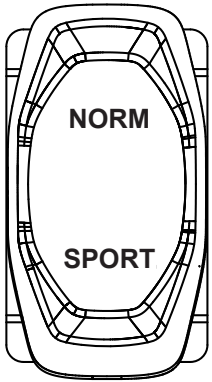

NORM	Kun kytkin on tässä asennossa, ajoneuvo on ECO-toimitilassa. Kojelautaan syttyy ECO-merkkivalo. Ajoneuvon kaasuvaste on rauhallisempi pehmeämpiä liikkeellelähtöjä varten. ECO-toimitila sopii tasaiseen maastoon ja kevyeen ajoon. **HUOMAA: Älä käytä tätä tilaa ajotilanteissa, jotka kuormittavat voimakkaasti CVT-hihnaa. Voi syntyä vaurioita.**
SPORT	Kun kytkin on tässä asennossa, ajoneuvo on SPORT -toimitilassa. Kojelautaan syttyy SPORT-merkkivalo. Ajoneuvon kaasuvaste on nopeampi ja toimintatila sopii hyvin vauhdikkaaseen menoon hiekalla, mudassa tai mäkisessä maastossa. Tämä toimintatila on laitteessa oletusarvona.

Sammutuskytkin

	Kun kytkin on tässä asennossa, ECU, polttoainesuutin, sytytyspuola, polttoainepumppu ja käynnistys eivät toimi.
	Kun kytkin on tässä asennossa, ECU, polttoainesuutin, sytytyspuola, polttoainepumppu ja käynnistys toimivat.

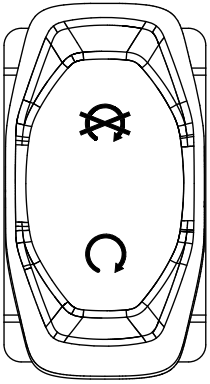

2WD / 4WD -kytkin

Tämä ajoneuvo on varustettu 2WD/4WD ja nelivetoisen lukitustilan LOCK/4WD valintakytkimellä. Valitse sopivin ajotila maaston ja olosuhteiden mukaan:

	2WD - Kun kytkin on tässä asennossa, vain takapyörissä on työntövoimaa.
	4WD - Kun kytkin on tässä asennossa, sekä etu- että takapyörissä on työntövoimaa.
	4WD-LOCK - Kun kytkin on tässä asennossa, etu- ja takapyörissä on työntövoimaa ja etupyörästö on lukittu. Poiketen 4WD-tilasta, kaikki pyörät kääntyvät samalla nopeudella. Vauhti on rajoitettu 35 km/h, ellei rajoituksen ohitustoimintoa käytetä.

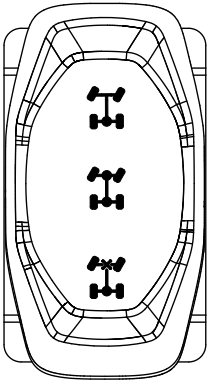

TÄRKEÄÄ
Ajoneuvo on pysäytettävä kytkettäessä 2WD/ 4WD tai 4WD-LOCK päälle/pois. Laite voi vaurioitua, jos asetusta vaihdetaan ajon aikana.

HUOMIO: 4WD-LOCK -TOIMINNON KÄYTTÄMINEN:

Ohjaus on raskaampi 4WD-LOCK -tilassa.

Kun kytkin on LOCK-asennossa, etupyörästön lukitusvalo vilkkuu, kunnes etupyörästö on lukittunut. Mikäli merkkivalo vilkkuu, ohjauspyörän kääntely vasemmalle ja oikealle auttaa mekanismia lukittumaan.

Ajamaan lähteminen ennen kuin etupyörästö on lukittunut (kun lukituksen merkkivalo vilkkuu) voi vaurioittaa etupyörästön lukituslaitteistoa ja voimansiirto ei ehkä toimi asiaankuuluvalla tavalla.

Kun ajoneuvo on 4WD-LOCK-tilassa, maksiminopeus on rajoitettu 35 km/h.

Mikäli olosuhteet vaativat täyttä moottoritehoa, paina rajoittimen ohituskytkintä poistaaksesi 4WD-LOCK moottoritehon rajoittimen käytöstä.

Suuntavilkkujen kytkin

(Ei saatavilla kaikilla alueilla)

Suuntavilkkujen kytkimessä on kolme eri asentoa. Valitse kytkimen asento halutun toiminnon mukaan:

⇦	Kun kytkin on tässä asennossa, vasen vilkku vilkuttaa.
⇨	Kun kytkin on tässä asennossa, oikea vilkku vilkuttaa.
●	Kun kytkin on tässä asennossa, suuntavilkut ovat pois päältä.

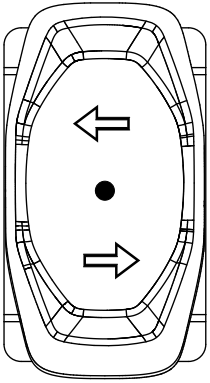

HALLINTALAITTEET JA OMINAISUUDET

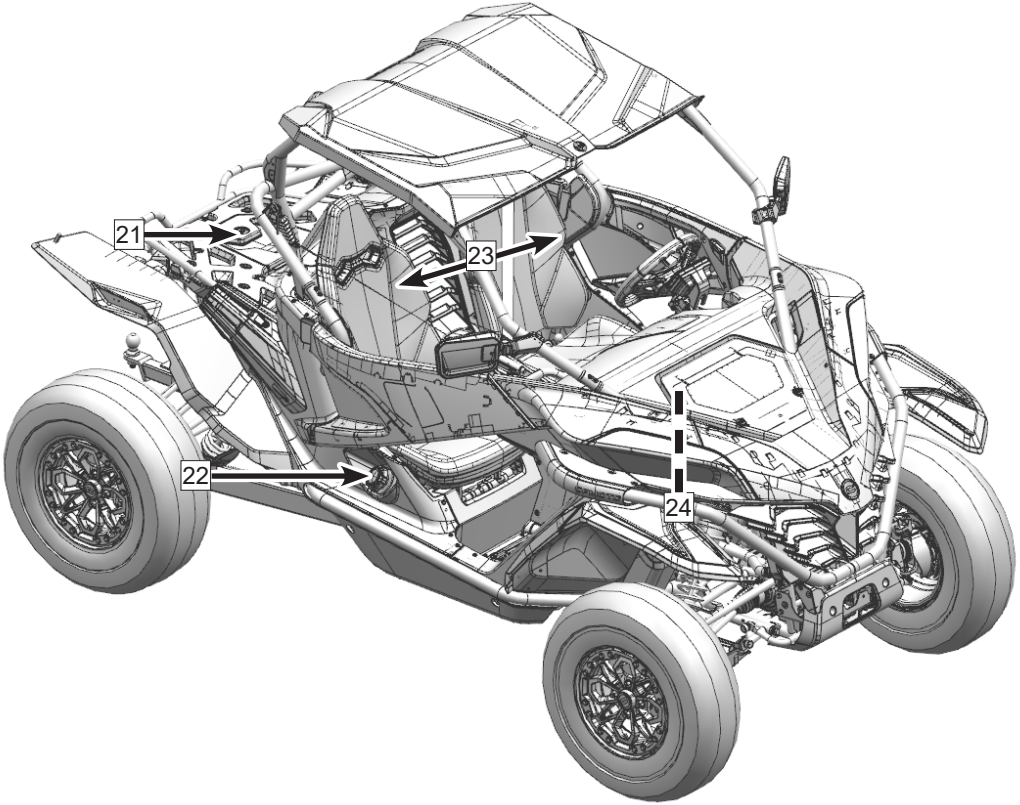

Muut ominaisuudet

Tavarateline - (21)
Ajoneuvo on varustettu tavaratelineellä, jolla voidaan kuljettaa pieni määrä tavaraa, joka voidaan kiinnittää telineeseen nyörien tai remmien avulla.

Polttoainesäiliön korkki - (22)
Polttoainesäiliön korkki on sijoitettu matkustajan puolen sivulle, lähelle matkustajan istuinta. Lisätäksesi säiliöön polttoainetta, kierrä polttoainesäiliön korkkia vastapäivään ja irrota se. Kierrä polttoainesäiliön korkki **takaisin paikalleen polttoainesäiliön täyttämisen jälkeen. Polttoainesäiliön tilavuus on 36,5 litraa.**

Kuljettajan istuin - (23)
Kuljettajan istuinta voidaan säätää eteen- ja taaksepäin. Istuinta säätääksesi käännä lukitusvipua istuimen lukituksen avaamiseksi. Vapauta lukitusvipu istuimen lukitsemiseksi haluttuun asentoon.

Istuimen poistokahva on sijoitettu alaosaan istuimen taakse. Poistokahvasta vetämällä istuimen lukitus vapautuu ja se voidaan nostaa pois ajoneuvosta.

Telematics BOX (T-BOX) - (24)
CFMOTO:n ajoneuvot on varustettu älykkäällä Telematics Box -järjestelmällä, joka muodostaa yhteyden ajoneuvon ja omistajan välille CFMOTO RIDE -sovelluksen avulla. Etsi ja lataa puhelimeesi CFMOTO RIDE -sovellus.

HALLINTALAITTEET JA OMINAISUUDET

Normaali toimintatila

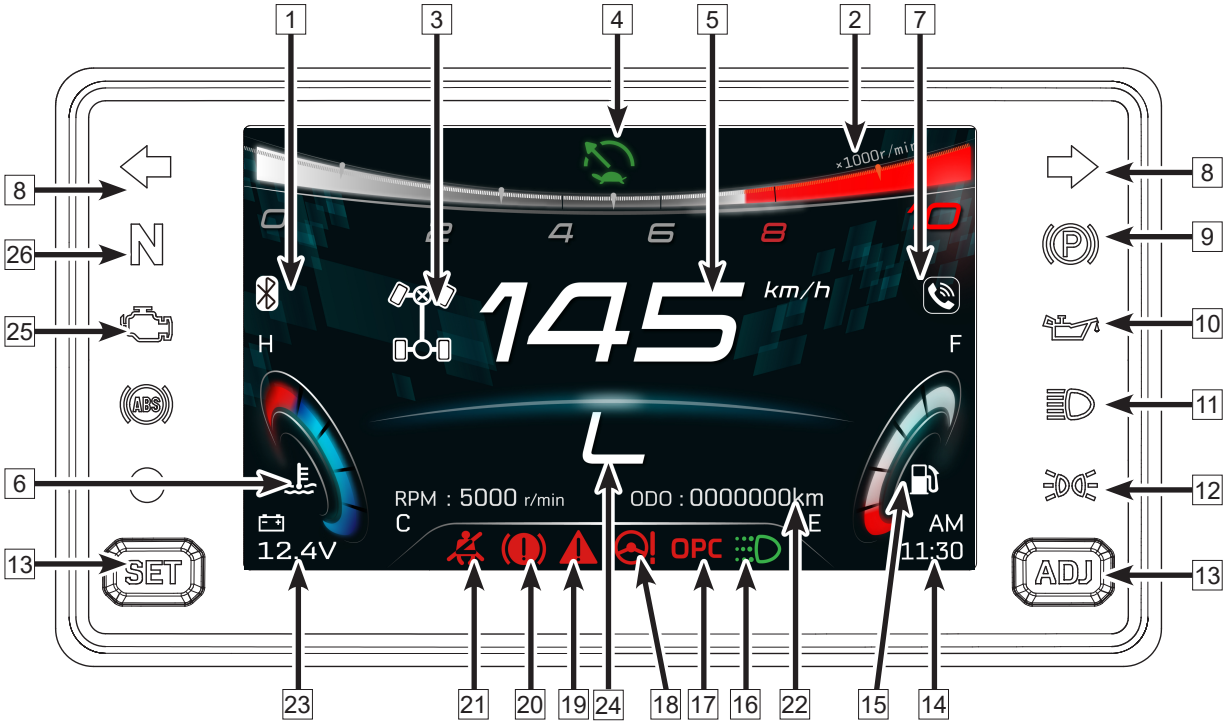

Sport-toimintatila

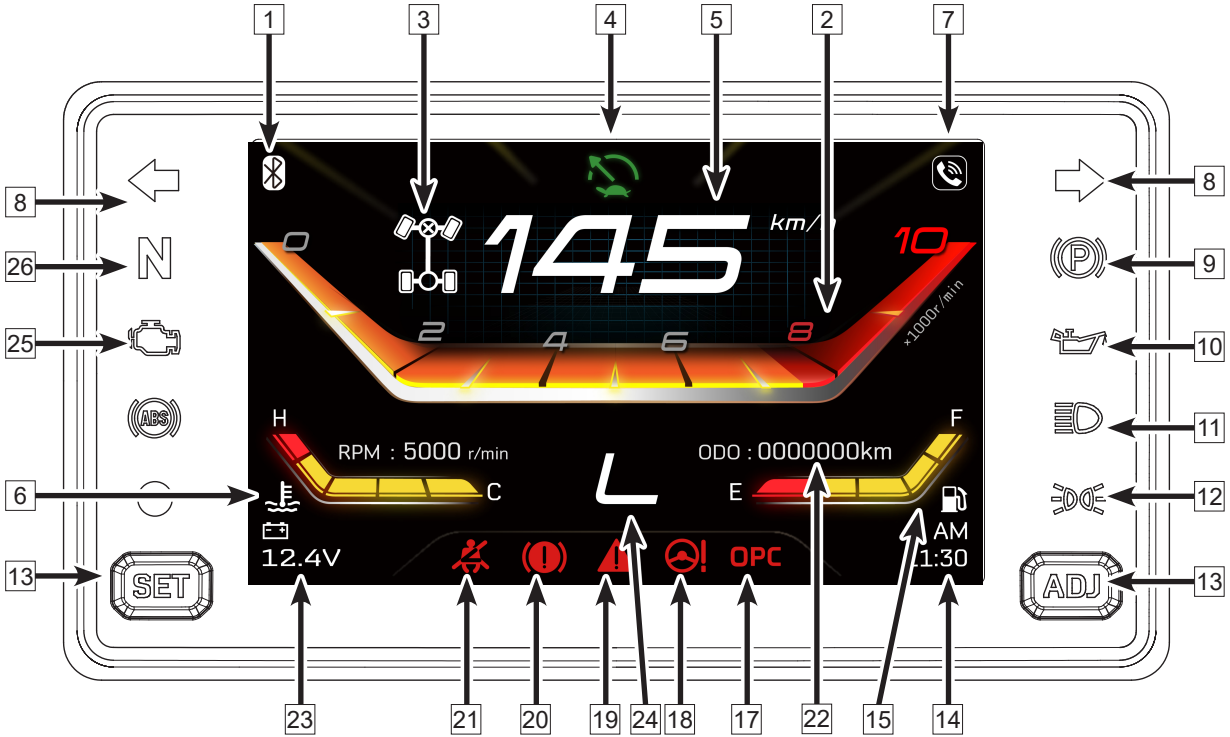

HALLINTALAITTEET JA OMINAISUUDET

Kojelaudan ilmaisimet ja varoitukset

1	Bluetooth-ilmaisin	7	Puhelun ilmaisin	13	Säätöpainike	19	Nopeusrajoittimen ohitustoiminnon ilmaisin	25	EFI-toiminta-häiriön ilmaisin
2	Moottorin RPM	8	Suuntavilkku	14	Kello	20	Jarruvian merkkivalo	26	Vapaavaihteen merkkivalo
3	Vetotapa(2WD/4WD /4WD-LOCK)	9	Käsijarrun ilmaisin	15	Polttoainemittari	21	Turvavyövaroi-tuksen merkkivalo		
4	Kokemattoman kulkettajan ilmaisin	10	Öljynpaineen merkkivalo	16	Ajovalojen merkkivalo	22	Matkamittari		
5	Nopeusmittari	11	Kaukovalot	17	OPC-merkkivalo	23	Akun jännite		
6	Jäähdytysnesteen lämpötilamittari	12	Pysäköintivalot	18	EPS-ilmaisin	24	Valitun vaihteen Ilmaisin		

Ilmaisimet ja varoitukset

Bluetooth-ilmaisin - 1 (ei saatavilla kaikilla alueilla)

Ajoneuvo on varustettu bluetooth-toiminnolla. Bluetooth-merkkivalo ei pala ellei parinmuodostus puhelimeen ole onnistunut. Merkkivalo vilkkuu parinmuodostuksen ja yhdistämisen ajan ja pysyy päällä, kun parinmuodostus on onnistunut ja yhteys on toiminnassa. Merkkivalo vilkkuu saapuvan puhelun merkiksi ja palaa tasaisesti kun puhelu on yhdistetty. Merkkivalo sammuu kun puhelu katkaistaan.

Paina lyhyesti SEL-painiketta vastataksesi puheluun ja lyhyesti ADJ-painiketta päättäksesi puhelun.

Pariliitoksen muodostaminen:

Avaa puhelimen Bluetooth-toiminto, käännä ajoneuvon virta-avain ON-asentoon ja muodosta sitten yhteys ajoneuvon Bluetooth-ominaisuuteen puhelimen avulla.

Moottorin RPM - 2

Osoittaa moottorin RPM:n eli kierroslukumäärän.

Vetotapa - 3

Osoittaa, mikä vetotapa on valittuna: 2WD, 4WD tai 4WD-LOCK.

Kokemattoman kuljettajan ilmaisin - 4

Ajoneuvoon voidaan asettaa kokemattoman kuljettajan ajotila CFMOTO RIDE -sovelluksen avulla. Ilmaisin syttyy kun kokemattoman kuljettajan ajotila aktivoidaan. Tällöin ajoneuvon nopeus on rajoitettu alle 40 km/h.

Nopeusmittari - 5

Osoittaa senhetkisen ajonopeuden. Nopeusmittarin näyttö voidaan säätää osoittamaan nopeuden joko kilometreinä tunnissa (km/h) tai maileina tunnissa (MPH).

HALLINTALAITTEET JA OMINAISUUDET

Jäähdytysnesteen lämpötilamittari - 6

Osoittaa senhetkisen jäähdytysnesteen lämpötilan. Merkintä 'C' tarkoittaa matalaa lämpötilaa ja 'H' korkeaa lämpötilaa. Sekä liian alhaiset että liian korkeat jäähdytysnesteen lämpötilat ovat epänormaaleja. Käytä ajoneuvoa joutokäynnillä lämmittäksesi moottoria kun se on liian kylmä ja sammuta ajoneuvon moottori, kun jäähdytysneste on liian kuumaa estääksesi sitä kiehumasta. Pidä jäähdytysnesteen lämpotila normaalialueella.

Puhelun ilmaisin - 7

Kun Bluetoothin parinmuodostus on tehty onnistuneesti, puhelun merkkivalo vilkkuu ilmaisten saapuvan puhelun ja näyttäen soittajan puhelinnumeron. Paina lyhyesti SEL-painiketta vastataksesi puheluun ja lyhyesti ADJ-painiketta päättäksesi puhelun.

Suuntavilkku - 8

Mikäli ominaisuus on varusteena.

Käsijarrun ilmaisin - 9

Tämä merkkivalo ilmaisee, milloin käsijarrutoiminto on päällä.

Öljynpaineen merkkivalo - 10

Öljynpaineen merkkivalo on päällä kun öljynpaine on hyvin alhainen. Kun merkkivalo on päällä, pysäytä laite turvallisesti niin pian kuin mahdollista ja ota yhteyttä jälleenmyyjään.

Kaukovalojen ilmaisin - 11

Tämä merkkivalo ilmaisee, milloin kaukovalot ovat päällä.

Pysäköintivalojen ilmaisin - 12

Tämä merkkivalo ilmaisee, milloin pysäköintivalot ovat päällä.

Säätöpainike - 13

Aseta valittu toiminto SET / ADJ -painikkeilla.

HALLINTALAITTEET JA OMINAISUUDET

Kello - 14

Aseta oikea kellonaika käyttämällä SET- ja ADJ-painikkeita. Tutustu omistajan oppaan osioon "Kojelaudan navigointi / Asetukset / Säädöt" sivulla 81 lisäohjeiden osalta.

Polttoainemittari - 15

Osoittaa polttoainetankissa olevan polttoaineen määrän. “F” tarkoittaa, että polttoainetta on noin 40 litraa. Kun polttoainemittari on punaisella alueella, polttoainetta on jäljellä noin 3 litraa. Lisää tässä tapauksessa polttoainetta.

Ajovalojen ilmaisin - 16

Kun ajoneuvo käynnistetään, ajovalot menevät päälle. Tällöin ajovalojen merkkivalo syttyy. Kun pysäköinti-, lähi-, kauko- ja suuntavalo syttyvät, ajovalot ja ajovalojen merkkivalo sammuvat.

OPC-merkkivalo (Occupant Presence Control) - 17

Tämä merkkivalo syttyy, jos kuljettaja poistuu istuimeltaan vaihtamatta vaihdetta pysäköintiasentoon. Myös hälytysääni aktivoituu.

EPS-ilmaisin - 18

Tämä merkkivalo syttyy, kun vika ilmenee Electronic Power Steering -järjestelmässä (sähköinen ohjausjärjestelmä).

Nopeusrajoittimen ohitustoiminnon ilmaisin - 19

Tämä merkkivalo syttyy, kun nopeusrajoittimen ohitustoiminto aktivoidaan.

Jarruvian merkkivalo - 20

Tämä ilmaisin osoittaa kun jarrunesteen määrä on hyvin alhainen.

Turvavyövaroituksen merkkivalo - 21

Turvavyömuistutus. Tämä ilmaisin näkyy, kun turvavyötä ei ole kiinnitetty. Kun salpalevyä ei työnnetä lukkoon, kojelaudan merkkivalo palaa ja ajoneuvon nopeus rajoitetaan (25 km/h). Kun salpalevy työnnetään lukkoon, kojelaudan merkkivalo sammuu ja ajoneuvon nopeudenrajoitustoiminto ei ole käytössä.

Matkamittari - 22

Näyttää ajoneuvolla ajetun kokonaiskilometrimäärän tai trippimittarilla ilmaistun yksittäisen matkan pituuden. Näkymää kokonaiskilometrimäärän ja trippimittarin välillä voidaan vaihtaa käyttämällä SET-painiketta.

Akun jännite - 23

Osoittaa senhetkisen akun jännitteen.

Valitun vaihteen ilmaisin - 24

Tämä ilmaisin näyttää senhetkisen vaihteen: matala (L), korkea (H), vapaavaihde (N), pakki (R) tai pysäköintivaihde (P).

EFI-toimintahäiriön ilmaisin - 25

Tämä ilmaisin osoittaa, mikäli Electronic Fuel Injection -järjestelmässä on toimintahäiriö.

Vapaavaihteen merkkivalo - 26

Tämä ilmaisin osoittaa, kun vaihde on vapaalla.

HALLINTALAITTEET JA OMINAISUUDET

Kojelaudan navigointi / Asetukset / Säädöt

Aihe	Näyttö	SET	ADJ	Toiminto	Tulos
Kojelaudan toiminnot	Moottorin RPM	Lyhyt painallus		Vaihda trip-näkymään	TRIP
	TRIP	Lyhyt painallus		Vaihda moottoritunnit -näkymään	Moottoritunnit
			Pitkä painallus	Trip resetoituu nollaan	TRIP
	Moottoritunnit	Lyhyt painallus		Vaihda kojelaudan kirkkauteen	Kojelaudan kirkkaus
	Kojelaudan kirkkaus	Lyhyt painallus		Vaihda moottorin RPM-lukemaan	Moottorin RPM
Kojelaudan kirkkaus	Perusnäkymä		Lyhyt painallus	Säädä kojelaudan kirkkautta 1→5→1	Perusnäkymä
Ajan asetus, ajan esitys-muodon asetus, nopeuden yksikön vaihto	Perusnäkymä	Pitkä painallus		Vaihda tuntien asetukseen	Tuntiasetusnäkymä
	Tuntien asetus	Lyhyt painallus		Vaihda minuuttien asetukseen	Minuuttiasetusnäkymä
			Lyhyt painallus	Lisää tuntimäärää 1 joka painalluksella	Tuntiasetusnäkymä
	Minuuttien asetus	Lyhyt painallus		Vaihda ajan esitysmuodon asetuksiin	Ajan esitysmuodon asetusten näkymä
			Lyhyt painallus	Lisää minuuttimäärää 1 joka painalluksella	Minuuttiasetusnäkymä
	Ajan esitys-muodon asetus	Lyhyt painallus		Vaihda nopeuden yksikön asetuksiin	Nopeusyksikön vaihtonäkymä
			Lyhyt painallus	Vaihda 12/24 tunnin esitysmuotojen välillä	Ajan esitysmuodon asetusten näkymä
	Nopeuden yksikön asetus	Lyhyt painallus		Poistu asetustilasta	Perusnäkymä
			Lyhyt painallus	Vaihda nopeuden yksikön asetuksiin	Nopeusyksikön vaihtonäkymä
Puhelut	Saapuvat puhelut	Lyhyt painallus		Vastaa puheluun	Puhelu käynnissä
			Lyhyt painallus	Hylkää puhelu	Perusnäkymä
	Puhelu käynnissä		Lyhyt painallus	Lopeta puhelu	Perusnäkymä

AJONEUVON KÄYTTÖ

Laitteen sisäänajo

Uuden moottorin sisäänajo on hyvin tärkeää. Uuden moottorin huolellinen hoito mahdollistaa tehokkaamman ajokokemuksen ja pidemmän käyttöiän. Suorita seuraavat toimenpiteet huolella:

1. Valitse avoin alue, joka mahdollistaa totuttelusi laitteen ohjaukseen ja käsittelyyn
2. Sijoita ajoneuvo tasaiselle alustalle.
3. Täytä polttoainetankki.
4. Tarkista moottoriöljyn määrä. Lisää suositeltua moottoriöljyä, mikäli se on tarpeen saavuttaaksesi öljynpinnan tason, joka on mittatikun minimi- ja maksimitasojen välissä.
5. Siirry ajoneuvoon ja asetu ajoasentoon, kiinnitä turvavyö ja turvaverkot tai sulje sivuovet. Käynnistä moottori. Anna moottorin joutokäydä jonkin aikaa ennen ajon alkua.
6. Paina jalkajarrua, valitse haluttu vaihde ja vapauta jalkajarru.
7. Lisää kaasua. Aja ensin hitaasti, nostaen kaasua maksimissaan ½ määrään saakka seuraavan 10 ajotunnin tai 160 km aikana. Sen jälkeen aja maksimissaan ¾ kaasulla seuraavan 10 ajotunnin tai 160 km matkan ajan (kumpi tahansa saavutetaan aiemmin). Älä käytä konetta jatkuvalla joutokäynnillä tai jatkuvalla täydellä kaasulla.
8. Älä vedä tai kuljeta raskaita kuormia sisäänajovaiheen aikana.
9. Tarkista jäähdytysnesteen määrä, hallintalaitteet ja muut ominaisuudet säännöllisesti. Suorita myös toimenpiteet, jotka on mainittu määräaikaishuoltojen taulukossa.
10. Vaihda moottoriöljy ja suodatin sisäänajovaiheen lopussa (20 tuntia tai 320 km).

AJONEUVON KÄYTTÖ

⚠VAARA

20-tuntisen sisäänajovaiheen aikana:

- Älä käytä laitetta jatkuvalla täydellä kaasulla. Moottorin osien vaurioituminen tai moottorin käyttöiän lyheneminen voi aiheutua liiallisesta täyden kaasun käytöstä ensimmäisen 20 käyttötunnin aikana.
- Älä käytä moottoria 1/2 kaasua kovemmalla ensimmäisen 10 käyttötunnin/160 km aikana.
- Älä käytä moottoria 3/4 kaasua kovemmalla toisen 10 käyttötunnin tai seuraavan 160 km aikana.
- Älä vedä tai kuljeta raskaita kuormia.
- Muun kuin suositellun moottoriöljyn käyttö voi aiheuttaa vakavia vaurioita. CFMOTO suosittelee käytettäväksi 10W-40 nelitahtimoottoreihin. Öljyn viskositeetin vaihto 5W-40 erityisen kylmässä ilmastossa tai 15W-40 kuumassa ilmastossa on aiheellista. Alla oleva taulukko osoittaa vallitsevan lämpötilan vaikutuksen öljyn viskositeetin valintaan.

Suositeltu moottoriöljyn viskositeetti

Öljyn viskositeetti				15W-40				
				10W-40				
				5W-40				
F°	-22	-4	14	32	50	68	86	104
C°	-30	-20	-10	0	10	20	30	40

AJONEUVON KÄYTTÖ

Ajoa edeltävä tarkastus

Ennen kuin käytät ajoneuvoa, se on hyvä tarkastaa noudattaen “suorita päivittäin ennen ajoneuvolla ajoa” - tarkastuslistaa, joka löytyy tämän omistajan oppaan huolto-osiosta.

⚠VAROITUS
Jos asiaankuuluvaa tarkastusta ei tehdä ennen laitteen käyttöä, voi aiheutua vakavia laitevaurioita, vakavaa vammautumista tai kuolema. Tarkasta aina ajoneuvo ennen jokaista käyttöä, jotta voit varmistua siitä, että laite on asiaankuuluvassa toimintakunnossa.

Ajoa edeltävä tarkastuslista

Mitä tulee tehdä ennen moottorin käynnistystä (avain OFF-asennossa)

KOHDE	SUORITETTAVA TARKASTUS	HUOMIOT
Renkaat	Tarkista rengaspaine ja renkaiden kunto. Suositeltu rengaspaine: eturenkaat: 14.5 PSI (100 kPa), takarenkaat: 16 PSI (110 kPa) Rengaspaine täydelle kuormalle ja suurelle nopeudelle: eturenkaat: 16 PSI (110 kPa), takarenkaat: 18 PSI (124 kPa)	
Pyörät	Tarkista pyörät ja pyörien pultit vaurioiden varalta.	
Jäähdytin	Tarkista jäähdyttimen puhtaus.	
Moottoriöljy	Tarkista moottoriöljyn määrä.	
Jäähdytinneste	Tarkista jäähdytysnesteen määrä.	
Ilmansuodatin	Tarkista ilmansuodatin.	
Vetoakseli	Tarkista vetoakselin ja vetoakselin kumien kunto.	

AJONEUVON KÄYTTÖ

KOHDE	SUORITETTAVA TARKASTUS	HUOMIOT
Lasti ja kuorma	Lastaus: Jos kuljetat lastia, noudata takaosan kuljetuslaatikon maksimikapasiteettia 100 kg. Varmista, että lasti on tukevasti kiinnitetty kuljetuslaatikkoon. Ajoneuvon kuormitus: Varmista, että ajoneuvon kokonais-kuormitus (sis. kuljettajan, matkustajan, lastin ja lisälastin sekä lastin kiinnitystarvikkeet) ei ylitä kuormituksen kokonaiskapasiteettia.	
	Jos vedät peräkärryä tai toista laitetta: * Tarkista kiinnittimen ja vetokuulan kunto. * Noudata annettuja kiinnitys- ja vetokapasitteetteja. * Varmista, että perävaunu on tukevasti kiinnitetty.	
Alusta ja jousitus	Tarkista ajoneuvon alusta ja jousitus likaantumisen varalta, ja puhdista ne tarvittaessa.	

AJONEUVON KÄYTTÖ

Mitä tulee tehdä ennen moottorin käynnistystä (avain ON-asennossa)

KOHDE	SUORITETTAVA TARKASTUS	HUOMIOT
Kojelauta	Tarkista kojelaudan merkkivalojen toiminta.	
	Tarkista kojelaudan mahdolliset viestit.	
Valot ja heijastimet	Tarkista etuvalojen, takavalojen, suuntavilkkujen, pysäköintivalojen ja heijastimien puhtaus.	
	Tarkista etuvalojen (lähi- ja kaukovalojen), jarruvalojen, suuntavilkkujen ja pysäköintivalojen toiminta.	
	Tarkista hätävilkkujen toiminta.	
Istuimet, sivuverkot ja turvavyöt	Tarkista, että istuimet ovat tukevasti paikoillaan.	
	Tarkista, että sivuovet on asiaankuuluvasti kiinnitetty.	
	Tarkista turvavyöt vaurioiden varalta. Kiinnitä turvavyöt ja varmista, että ne on asiaankuuluvasti kiinnitetty.	
Kaasupoljin	Paina kaasupoljinta muutamia kertoja varmistuaksesi, että se liikkuu vapaasti ja palautuu alkuperäiseen asentoonsa vapautettaessa.	
Jarrupoljin	Paina jarrupoljinta ja varmistu, että tunnet vastusta ja että poljin palautuu alkuperäiseen asentoonsta vapautettaessa.	
Polttoaineen määrä	Tarkista polttoaineen määrä.	
Äänitorvi	Tarkista äänitorven toiminta.	
Peilit	Säädä peilit sopiviin asentoihin.	

AJONEUVON KÄYTTÖ

Tarkistukset, jotka tulee tehdä kun moottori on käynnistetty

KOHDE	SUORITETTAVA TARKASTUS	HUOMIOT
Ohjaus	Varmista, että ohjaus liikkuu vapaasti kääntelemällä ohjauspyörää puolelta toiselle.	
Käynnistyskytkin	Käännä käynnistyskytkin OFF-asentoon varmistaaksesi, että moottori sammuu. Käynnistä moottori uudelleen.	
Vaihdevalitsin	Tarkista vaihdevalitsimen toiminta (P, R, N, H ja L).	
2WD/4WD ja 4WD/LOCK -kytkin	Tarkista 2WD/4WD ja 4WD/LOCK -kytkimen toiminta.	
Jarrut	Aja hitaasti joitakin metrejä ja paina jarrupoljinta. Jarrupolkimessa tulee tuntua vastusta, kun painat sitä. Polkimen pitää palautua alkuperäiseen asentoonsa kun vapautat sen. Jarrujen tulee reagoida kuljettajan toimintaan välittömästi.	

AJONEUVON KÄYTTÖ

Kaasupoljin

Tarkasta kaasupolkimen sujuva toiminta ennen moottorin käynnistystä. Varmista, että se palautuu alkuperäiseen asentoonsa kun poljin on vapautettu. Säädä ajoneuvon nopeutta vaihtelemalla kaasupolkimen asentoa. Koska kaasupoljin toimii sähköisellä mekanismilla, jota hallinnoi ECU, ajoneuvo hidastuu ja moottori palaa joutokäynnille aina kun vapautat kaasupolkimen.

Jarrupoljin

Paina jarrupoljinta alas tarkistaaksesi etu- ja takajarrujen toiminnan ennen moottorin käynnistystä. Painaessasi poljinta sinun tulee tuntea vastusta. Mikäli vastusta ei tunnu, laitteessa voi olla jarrunesteen vuoto tai jarrunesteen määrä voi olla vähissä. Vaurio pitää korjata ennen ajamaan lähtemistä. Ota yhteyttä jälleenmyyjääsi vian diagnosointia ja korjaamista varten.

Moottorin käynnistys

⚠VAROITUS
Älä koskaan käytä moottoria suljetuissa tiloissa. Moottorin pakokaasu sisältää hiilimonoksidia, mikä on tappava kaasu, joka voi saada sinut menettämään tajuntasi tai aiheuttaa kuoleman.

Kylmäkäynnistys

1. Varmista, että vaihdevalitsin on joko pysäköinti- tai vapaa-asennossa.
2. Paina jarrupoljinta.
3. Paina moottorin sammutuskytkin ja virtakytkin asentoon (ON).
4. Varmista, että kaasu on kokonaan suljettu ja käännä virta-avainta käynnistääksesi moottorin.
5. Kun moottori käynnistyy, anna sen käydä hetki, jotta moottori lämpeää ennen ajon aloitusta.

AJONEUVON KÄYTTÖ

HUOMAA:

Älä aktivoi käynnistysjärjestelmää pidempään kuin 10 sekuntia kerrallaan. Jos moottori ei käynnisty, vapauta käynnistyskytkin, odota muutamia sekunteja ja yritä sitten uudelleen. Jokaisen yrityksen tulisi olla niin lyhyt kuin mahdollista, jotta vältetään akun tyhjentyminen.
Moottori voidaan käynnistää ainoastaan silloin, kun ajoneuvo on joko vapaa- tai pysäköintivaihteella. Mikäli vapaa-vaihteen merkkivalo ei syty kojelautaan kun vaihdevalitsin on vapaa-asennossa, ota yhteyttä jälleenmyyjääsi, jotta kojelaudan sähkökytkennät voidaan tarkistaa ja tarvittaessa säätää niitä tai vaihteiden-vaihtojärjestelmää.

VAARA
Anna moottorin lämmetä hetki ennen ajamaan lähtemistä. Laitteen käyttö heti käynnistämisen jälkeen voi aiheuttaa moottorivaurioita.

Vaihteiden vaihto

VAARA
Välttääksesi vaihteiston vaurioitumista, sulje kaasu, pysäytä ajoneuvo ja paina jarrupoljinta ennen vaihteiden vaihtoa.

HUOMAA:
Matalan ajonopeuden vaihde (L) on suositeltava vaihdevalinta kaikkeen eteenpäin suuntautuvaan ajoon lukuunottamatta pitkäaikaista korkealla nopeudella etenemistä.

AJONEUVON KÄYTTÖ

Vaihteen vaihto pysäköintivaihteelta

1. Varmista, että kaasu on kiinni.
2. Paina jarrupoljinta ja paina vaihteenvalintapainiketta.
3. Vaihda halutulle vaihteelle siirtämällä vaihdevipua vaihteistonvalitsinta pitkin.

Vaihtaminen vapaa-vaihteelta korkean nopeuden vaihteelle

1. Varmista, että kaasu on kiinni ja että ajoneuvo on kokonaan pysähtynyt.
2. Paina jarrupoljinta.
3. Vaihda H-vaihteelle siirtämällä vaihdevipua vaihteistonvalitsinta pitkin.

Vaihtaminen korkean nopeuden vaihteelta matalan nopeuden vaihteelle

1. Varmista, että kaasu on kiinni ja että ajoneuvo on kokonaan pysähtynyt.
2. Paina jarrupoljinta.
3. Vaihda L-vaihteelle siirtämällä vaihdevipua vaihteistonvalitsinta pitkin.

AJONEUVON KÄYTTÖ

Vaihtaminen matalan nopeuden vaihteelta korkean nopeuden vaihteelle

1. Varmista, että kaasu on kiinni ja että ajoneuvo on kokonaan pysähtynyt.
2. Paina jarrupoljinta.
3. Vaihda H-vaihteelle siirtämällä vaihdevipua vaihteistonvalitsinta pitkin.

Vaihtaminen peruutusvaihteelle

1. Varmista, että kaasu on kiinni ja että ajoneuvo on kokonaan pysähtynyt.
2. Paina jarrupoljinta ja paina vaihteenvalintapainiketta.
3. Vaihda R-vaihteelle siirtämällä vaihdevipua vaihteistonvalitsinta pitkin.
4. Tarkista, että takanasi ei ole ihmisiä tai esteitä ja vapauta sitten jarrupoljin.
5. Lisää kaasua vähitellen ja katso jatkuvasti taaksesi peruutuksen ajan.

⚠VAROITUS
Varmista ennen peruutusvaihteelle vaihtamista, että takanasi ei ole ihmisiä tai esteitä ja että alue takanasi on turvallinen peruutusta varten. Kun on turvallista peruuttaa, etene hitaasti. **Vältä nopeaa kaasun lisäämistä kun nopeusrajoitettu tila on käytössä. Nopea kiihdytys voi lisätä polttoaineen pääsyä pakosarjaan, aiheuttaen moottorin nykimistä ja moottorivaurioita.**

Vaihtaminen pysäköintivaihteelle

1. Varmista, että kaasu on kiinni ja että ajoneuvo on kokonaan pysähtynyt.
2. Paina jarrupoljinta ja paina vaihteenvalintapainiketta.
3. Vaihda P-vaihteelle siirtämällä vaihdevipua vaihteistonvalitsinta pitkin. Nytkytä ajoneuvoa eteen ja taakse varmistuaksesi, että pysäköintivaihde kytkeytyi päälle.

HUOMAA:

- Vaihteen merkkivalon tulisi ilmaista sen hetkinen valittu vaihde. Mikäli vaihteen ilmaisin ei toimi, ota yhteyttä jälleenmyyjääsi, jotta kojelaudan sähkökytkennät voidaan tarkistaa ja tarvittaessa säätää niitä tai vaihteiden vaihtojärjestelmää.
- Moottorin synkronointimekanismin ansiosta vaihteen ilmaisin ei ehkä näytä oikeaa vaihdetta ennen kuin ajoneuvo lähtee liikkeelle.
- Älä käytä korkean nopeuden vaihdetta (L) jatkuvaan matalalla nopeudella liikkumiseen tai kuormien vetämiseen, koska se voi johtaa kytkinjärjestelmän ylikuumentumiseen ja vaurioitumiseen.

AJONEUVON KÄYTTÖ

Kuljettajan vastuu

Ajoneuvon kuljettajana yleinen ymmärryksesi, harkintakykysi ja taitosi ovat tärkeimmät tekijät, jotka estävät sinua vammauttamasta itseäsi tai muita lähelläsi olevia, tai vahingoittamasta ajoneuvoa tai ympäristöä.

Virkistys-, ryhmä- ja matka-ajo

Yksi tämän ajoneuvon eduista on se, että pääset liikkumaan sillä off-road -ympäristöissä maastossa. Älä liiku alueilla, jotka on määritelty toisten off-road -ajoneuvotyyppien käyttöön, ellei toisin määritellä. Tämä tarkoittaa mm. moottorikelkkareittejä, ratsastus- ja maastohiihtoreittejä sekä pyöräilyreittejä. Liity paikalliseen ATV -ryhmään. Ryhmästä saat tietoja ja ohjeita siitä, millä alueilla on luvallista ajaa.

Pysyttele aina turvallisen etäisyyden päässä muista kuljettajista edessäsi ja takanasi, kun ajat osana ryhmää. Älä etene huolimattomasti tai tee odottamattomia liikkeitä, kun muita ajoneuvoja on lähelläsi. Pysy määritellyillä reiteillä ja ajoalueilla, äläkä rohkaise muita ajamaan alueilla, joilla siihen ei ole lupaa.

Onnettomuuksien, kaatumisen ja ympäri kierähtämisen välttäminen

Rinnakkainistuttavat ajoneuvot käyttäytyvät eri tavalla kuin muut ajoneuvot. Ne on suunniteltu selviytymään off-road -ympäristössä (mm. akselivälinsä, renkaiden leveytensä, maavaransa, iskunvaimentimien jne ominaisuuksiensa ansiosta) ja tästä johtuen ne selviytyvät olosuhteista, joista ensisijaisesti helppoon maastoon suunnitellut ajoneuvot eivät selviydy.

Nämä toimenpiteet voivat nopeasti johtaa ympäri kierähtämiseen tai muuhun onnettomuuteen:

- Terävät käännökset tai nopeat kiihdytykset.
- Hidastus käännettäessä.
- Ajettaessa rinteessä tai ylitettäessä esteitä.

AJONEUVON KÄYTTÖ

Äkilliset liikkeet tai aggressiivinen ajaminen voi aiheuttaa ympäri kierähtämisen tai hallinnan menetyksen jopa tasaisella ja avoimella alueella. Mikäli laite kierähtää ympäri, mikä tahansa korin ulkopuolelle jäänyt kehon osa (käsivarret, jalat tai pää) voi murskaantua tai jäädä kiinni korin tai ajoneuvon muihin osiin. Voit myös loukkaantua törmätessäsi maahan, koriin tai muihin elementteihin.

Vähentääksesi ympäri kierähtämisen riskiä:

- Ole huolellinen kääntyessäsi.
- Huomioi laitetta ohjatessasi nopeutesi ja ympäristösi.
- Hidasta ennen käännöstä.
- Vältä voimakasta jarrutusta käännöksen aikana.
- Vältä äkkinäistä tai nopeaa kiihdytystä kääntäessäsi, ja paikoiltasi tai hitaalta nopeudelta edetessäsi.
- Älä koskaan tee voimakkaita kaarroksia, liukuja, luistatusta, hyppyjä tai muita temppuja.
- Jos ajoneuvo alkaa liukua tai luistaa, ohjaa sitä liu'un tai luiston suuntaisesti.
- Älä koskaan tee äkkijarrutusta niin, että pyörät lukittuvat.

Tämä laite voi kierähtää sivusuuntaan sekä kaatua eteen/taakse rinteissä tai epätasaisessa maastossa:

- Vältä sivusuuntaan ajamista rinteessä (sen sijaan että ajaisit rinnettä ylös tai alas). Kun mahdollista, aja mäkiä suoraan ylös tai alas sen sijaan, että ajaisit niitä sivuttain. Mikäli et voi välttää sivusuuntaan ajamista, noudata erityistä varovaisuutta, ja vältä luistavia pintoja ja painaumia. Jos alat tuntea, että laite on kierähtämäisillään ympäri, ohjaa sitä ylämäkeen, jos mahdollista.
- Vältä jyrkkiä rinteitä ja noudata tässä käyttöohjekirjassa annettuja toimintaohjeita mäkien ylittämiseen ja niiden päältä laskeutumiseen.

- Maaston äkkinäiset muutokset kuten kolot, painaumat, vallit, pehmeämpi tai kovempi maanpinta tai muut epäsäännöllisyydet voivat aiheuttaa ajoneuvon kaatumisen tai hallinnan epävakaisuuden. Tarkkaile edessäsi olevaa maastoa ja hidasta vauhtia tarvittaessa.

Ajoneuvo käyttäytyy eri tavalla lastilla varustettuna tai vetäessään kuormaa:

- Vähennä nopeutta ja noudata tämän käyttöohjekirjan ohjeita kuljettaessasi lastia tai vetäessäsi kuormaa.
- Vältä mäkiä ja rankkaa maastoa.
- Varaudu pidempään pysähtymismatkaan.

Varaudu laitteen kierähtämiseen ympäri:

- Sulje sivuovet tai sivuverkot ja kiinnitä turvavyöt, jotta kehosi osat pysyisivät korin sisäpuolella.
- Älä koskaan pitele kiinni korista ajon aikana. Laitteen kierähtäessä ympäri kätesi voi murskautua jäädessään korin ja maanpinnan väliin. Pidä kädet ohjauspyörällä tai käsituella.
- Älä koskaan yritä estää ympäri kierähtämistä kätesi tai jalkasi avulla. Jos uskot, että ajoneuvo voi kaatua tai pyörähtää ympäri, kuljettajan tulee pitää molemmat kädet ohjauspyörällä ja jalat painettuna tiiviisti lattiaan. Matkustajan tulee pitää molemmat kädet käsituella ja jalat painettuna tiiviisti lattiaan.

Törmäysten ehkäiseminen

Korkeammilla nopeuksilla liikuttessa hallinnan menetyksen riski suurenee erityisesti haastavissa off-road -olosuhteissa. Tällöin myös törmäysriski suurenee. Vältä liiallisella nopeudella liikkumista. Etene aina nopeudella, joka on maastoon, näkyvyyteen, ajotaitoihisi ja muihin olosuhteisiin nähden sopiva. Tällä ajoneuvolla ei ole vastaavaa törmäyssuojaa kuin autolla; turvatyynyt puuttuvat, matkustamo ei ole kokonaan suljettu, eikä laitetta ole suunniteltu suojaamaan törmäykseltä toisen ajoneuvon kanssa. Tästä johtuen on erityisen tärkeää käyttää turvavöitä, sulkea sivuovet tai -verkot ja käyttää asiaankuuluvaa ajovarustusta.

AJONEUVON KÄYTTÖ

Ympäristö

Off-road-virkistysajelu on etuoikeus. Säilytä etuoikeutesi kunnioittamalla ympäristöä ja myös muiden oikeutta nauttia siitä.

- Villieläinten takaa-ajaminen on laitonta. Eläimet voivat menehtyä uupumukseen takaa-ajon yhteydessä.
- Älä koskaan tarkoituksellisesti vahingoita maastoa, ellei kyseinen alue ole luvallisesti muokattavissa.
- Noudata sääntöä ”Mitä tuot tullessasi, viet mennessäsi”. Älä roskaa.

Harjoittele laitteen käyttöä

Ennen kuin lähdet ajamaan on hyvin tärkeää totutella käsittelemään laitetta ja harjoitella sen hallinnoimista maastossa. Etsi harjoitteluun sopiva alue ja käy läpi seuraavia harjoituksia. Käytössäsi pitäisi olla vähintään 45 m × 45 m laajuinen alue, jolla ei ole esteitä, kuten puita tai isoja kiviä.

Muista: Vältä suuria nopeuksia, kunnes olet riittävän hyvin oppinut hallinnoimaan laitettasi.

HUOMAA:

Pienempi ajovaihde on suurempaa ajovaihdetta suositeltavampi pidempiaikaisessa käytössä. Älä käytä suurempaa ajovaihdetta jatkuvaan matalalla vauhdilla etenemiseen tai hinauksen aikana, koska näissä tapauksissa kytkinjärjestelmä voi ylikuumentua ja vahingoittaa komponetteja.

Kääntymisen harjoittelu

Kääntyminen on yksi yleisimmistä onnettomuuden syistä. Ajoneuvo menettää helpommin pitonsa tai voi kaatua, jos käännyt liian jyrkästi tai nopeasti. Hidasta vauhtia kun lähestyt käännöstä.
Harjoittele kääntymistä:

- Harjoittele aluksi loivia käännöksiä hitaalla vauhdilla. Vapauta kaasu ennen käännöstä ja lisää sitä jälleen hitaasti.

- Toista kääntymisharjoitus, mutta tällä kertaa jatka käännökseen kaasua keventämättä.
- Toista lopuksi kääntymisharjoitus lisäämällä kaasua vähitellen.
- Harjoittele kääntymistä molempiin suuntiin.

Huomioi, miten ajoneuvosi toimii näissä eri harjoituksissa. CFMOTO suosittelee kaasun vapauttamista ennen kääntymistä suunnanmuutoksen helpottamiseksi. Tunnet sivuvoiman lisääntyvän nopeuden ja tekemäsi ohjausliikkeiden seurauksena. Sivuvoima tulisi pitää mahdollisimman vähäisenä, jotta laite ei kierähtäisi ympäri.

U-käännöksen harjoittelu

Harjoittele U-käännösten tekoa:

- Kiihdytä hitaasti ja samalla kun ylläpidät hidasta ajonopeutta, käännä ohjauspyörää kunnes olet suorittanut U-käännöksen.
- Toista U-käännöksen harjoitus eri ohjauskulmilla ja aina hyvin hitaalla vauhdilla.
- Harjoittele U-käännöstä molempiin suuntiin.

Jarrutusharjoitus

Harjoittele jarrutusta tutustuaksesi jarruvastukseen:

- Harjoittele jarrutusta ensin hitaalla nopeudella ja lisää sitten nopeutta.
- Harjoittele jarrutusta suoraan edetessä eri nopeuksilla ja eri jarrutusvoimakkuuksilla.
- Harjoittele hätäjarrutusta. Optimaalinen jarrutus tehdään suoralla ajolinjalla ja voimakkaalla jarrutusteholla lukitsematta kuitenkaan jarruja.

Muista, että jarrutusmatkaan vaikuttavat ajoneuvon nopeus, lastin määrä ja maaston pinnan rakenne. Jarrujen ja renkaiden kunnolla on myös suuri merkitys.

Peruutuksen harjoittelu

Harjoittele peruuttamista:

- Sijoita yksi muovikartio ajoneuvon molemmin puolin takarenkaiden kohdille.
- Peruuta laitteella, kunnes pystyt näkemään muovikartiot edessäsi. Pysäytä laite. Huomioi peruutusmatka, joka tähän harjoitukseen tarvitaan.
- Tutustu siihen, miten laite käyttäytyy peruutettaessa ja miten se reagoi ohjausliikkeisiin.
- Tee peruutusharjoitukset aina hitaalla nopeudella.

Moottorin sammutus hätätilanteessa -harjoitus

Harjoittele sammuttamaan moottori nopeasti hätätilanteessa:

Ajettaessa hitaalla nopeudella käännä virta-avain off-asentoon. Tämän harjoituksen tarkoituksena on totutella tilanteeseen, jossa moottori sammuu yllättäen ajon aikana sekä kehittää reagointikykyäsi tällaisessa tilanteessa.

AJONEUVON KÄYTTÖ

Off-road-ajaminen

Off-road -maastossa ajaminen on lähtökohtaisesti vaarallista. Mikä tahansa maasto, jota ei ole erityisesti tarkoitettu moottoriajoneuvoilla kuljettavaksi voi aiheuttaa vaaratilanteita johtuen maanpinnan rakenteen ja muodon ennakoimattomuudesta. Maasto itsessään on vaarallinen elementti, mikä jokaisen maastossa liikkuvan tulee tiedostaa.

Kuljettajan tulee aina olla erityisen varovainen off-road-maastossa ajaessaan. Valitse aina turvallisin polku ajamiseen ja seuraa tarkasti edessä olevaa maastoa. Kenenkään laitetta tuntemattoman ei tule lähteä off-road-ajoon, eikä ajaa jyrkässä tai haastavassa maastossa.

Yleiset ajo-ohjeet

Varovaisuus, huolellisuus, kokemus ja ajotaidot ovat parhaita keinoja välttää vaaroja ajoneuvolla liikuttaessa. Mikäli on olemassa pienikin epäilys siitä, että ajoneuvo ei voi turvallisesti ylittää estettä tai edetä hankalassa maastossa, valitse aina vaihtoehtoinen reitti. Off-road-ajossa teho ja pito ratkaisevat - ei nopeus. Älä koskaan aja nopeampaa kuin mitä kykenet tarkkailemaan maastoa tai mitä valitsemasi reitti sallii. Älä koskaan käytä ajoneuvoa, mikäli hallintalaitteet eivät toimi normaalisti. Ota yhteyttä jälleenmyyjääsi.

Peruuttaminen

Tarkista peruuttaessasi, että takanasi oleva reitti on esteetön eikä siellä ole ihmisiä. Huomioi kuolleet kulmat. Kun peruuttaminen on turvallista, etene hitaasti ja vältä teräviä käännöksiä.

⚠VAROITUS
Voimakkaat käännökset peruutettaessa lisäävät kaatumisriskiä.

AJONEUVON KÄYTTÖ

⚠VAROITUS
Kun peruutat alamäkeen, painovoima voi lisätä ajoneuvon nopeutta yli optimaalisen peruutus-nopeuden. Varomattomuus peruuttaessa voi aiheuttaa vakavan vammautumisen tai kuoleman.

HUOMAA:

Tämä ajoneuvo on varustettu peruutusnopeuden rajottimella. Peruuttaessa moottorin kierroslukunopeus RPM on rajoitettu, mikä rajoittaa laitteen peruutusnopeutta. Älä peruuta täydellä kaasulla. Avaa kaasua vain sen verran, että saat ylläpidettyä halutun vauhdin.

Päällystettyjen teiden ylitys

Mikäli joudut ylittämään päällystettyjä teitä, varmista, että sinulla on hyvä näkyvyys molempiin suuntiin muun liikenteen varalta ja että pääset ylittämään tien turvallisesti. Ylitä ajotie suorinta reittiä. Älä tee äkillisiä suunnanmuutoksia tai kiihdytyksiä, jotta laite ei kaadu tai kierähdä ympäri. Älä aja jalkakäytävillä tai pyöräteillä, joilla mönkijällä ajo ei ole sallittu.

Matalan veden ylitys

Vedessä ajaminen voi olla hyvin vaarallista. Mikäli vesi on liian syvää, laite voi alkaa kellua ja kaatua. Tarkista veden syvyys ja virtaus ennen kuin lähdet ylittämään sitä. Veden syvyys ei saa ylittää pohjan alaosaa, jotta vedessä liikkuminen on turvallista.

Ole tarkkana liukkaiden alustojen, kuten kivikkojen, ruohikoiden, tukkien tai muiden vastaavien yli ajettaessa. Tämä pätee sekä vedessä että veden törmällä ajaessa. Näillä alustoilla pito saattaa kadota. Älä aja veteen kovalla nopeudella. Vesi vaikuttaa ajoneuvon jarrutuskykyyn. Varmista jarrujen kuivuus käyttämällä jarruja useasti hitaassa nopeudessa, kun ajoneuvo on poistunut vedestä.

Kuinka toimia, mikäli ajoneuvo uppoaa

Jos ajoneuvo uppoaa kokonaan veden alle, se on toimitettava huoltoon lähimmälle jälleenmyyjälle mahdollisimman pian. Älä yritä käynnistää moottoria uudelleen. Sylinterit voivat olla täynnä vettä, jolloin moottori voi vaurioitua.

Mudalla, jäällä ja lumella ajettaessa

Kun tarkistat ajoneuvosi ennen liikkeelle lähtemistä, tarkista erityisen huolellisesti ajoneuvosta kohdat, jonne on voinut kertyä mutaa, jäätä tai lunta. Tarkista, että takavalot, tuuletusaukot, jäähdytin ja puhallin eivät ole peittyneet ja että mikään ei estä tai haittaa hallintalaitteita. Tarkista myös ohjauksen, kaasutuksen ja jarrupolkimen esteetön toiminta ennen ajoneuvon käynnistämistä.

Kun tällä ajoneuvolla ajetaan lumella tai jään peittämällä tiellä, renkaiden pito vähenee. Tämä aiheuttaa sen, että ajoneuvo reagoi eri tavalla kuljettajan ohjausliikkeisiin.

Hiekalla ajettaessa

Hiekka ja hiekkadyyneillä ajaminen voi olla ainutlaatuinen kokemus, mutta näissä olosuhteissa ajaminen edellyttää tietynlaisia varotoimia, jotka on hyvä pitää mielessä. Märkä, syvä tai hienojakoinen hiekka voivat aiheuttaa pidon menettämisen ja ajoneuvon luisumisen tai jumiutumisen. Mikäli näin käy, etsi pitävämpää alustaa. Jälleen kerran paras neuvo on hidastaa nopeutta ja tarkkailla olosuhteita.
Kun ajoneuvoa ajetaan hiekkadyyneillä, on suositeltavaa varustaa ajoneuvo antennin kaltaisella lipulla ja tangolla. Tämä auttaa tekemään ajoneuvon sijainnin määrittämisestä helpompaa muille kuljettajille. Etene varovaisesti, mikäli havaitset toisen turvalipun edessäpäin.

AJONEUVON KÄYTTÖ

Soralla, irtokivillä tai muilla liukkailla alustoilla ajettaessa

Soralla tai irtokivillä ajaminen muistuttaa paljon jäällä ajamista. Ne vaikuttavat ajoneuvon ohjaukseen, ja saattavat aiheuttaa luisumista ja lopulta ajoneuvon kaatumisen erityisesti kovassa nopeudessa. Lisäksi jarrutusmatka voi pidentyä. Muista, että nopea kaasun lisääminen voi aiheuttaa irtokivien lentämisen taaksepäin. Nämä kivet voivat lentää muiden ihmisten päälle.

Esteiden ylittäminen

Polulle osuvien esteiden ylittämisessä tulee olla varovainen. Esteisiin kuuluvat kivet, kaatuneet puut ja vajoamat. Niitä tulisi välttää aina kun vain on mahdollista. Muista, että jotkin esteet ovat liian suuria tai vaarallisia ylitettäväksi, joten niitä tulee välttää. Ohjeena on, että älä yritä ylittää estettä, joka on korkeampi kuin ajoneuvon maavara. Pienet kivet tai pienet kaatuneet puut ovat turvallisia ylittää. Lähesty esteitä hitaalla nopeudella ja mahdollisimman oikeassa kulmassa. Säädä nopeutta kuitenkaan menettämättä liikevoimaa. Älä kiihdytä nopeasti. Matkustajan tulee pitää lujasti kiinni käsituesta ja laittaa jalat tukevasti lattiaa vasten.

Mäkiajon olosuhteet

Kun ajoneuvolla ajetaan mäessä tai rinteessä, on erityisen tärkeää muistaa kaksi asiaa: arvaamaton ajopinta ja törmäyksiin varautuminen. On tärkeää varautua liukkaisiin alustoihin, maaston vaihteluihin ja mahdollisiin esteisiin. Kuljettajan on myös syytä varautua törmäyksiin ajoneuvon sisällä ollessaan. Mikäli kiipeät tai laskeudut mäkeä, joka on liian liukas tai siinä on liikaa irrallista materiaalia, voit menettää ajoneuvon hallinnan. Jos ajoneuvolla ylitetään mäen huippu kovalla vauhdilla, kuljettajalla ei välttämättä ole aikaa varautua maaston eroihin toisella puolella mäkeä. Vältä ajoneuvon pysäköimistä rinteessä. Aseta vaihdevipu aina PARK-asentoon ja käytä aina käsijarrua pysäköidessäsi ajoneuvon. Näin tulee toimia erityisesti kaltevalla pinnalla, jotta ajoneuvo ei lähde valumaan alamäkeen. Mikäli ajoneuvo on pakko pysäköidä jyrkästi kaltevalle pinnalle, tue renkaat kivillä tai muulla sopivalla materiaalilla alamäen puolelta.

AJONEUVON KÄYTTÖ

Ylämäkeen ajaminen

Käytä alavaihdetta (L) ylämäkeen ajettaessa. Ajoneuvon ominaisuuksien ansiosta tällä ajoneuvolla on todella hyvä pito jopa ylämäkeen kiivettäessä. Pito on jopa niinkin hyvä, että kumoon kaatuminen on mahdollista ennen pidon menettämistä. Ajoneuvo ei sovellu esimerkiksi sellaisiin tilanteisiin, joissa mäenlaki on eroosion vuoksi kulunut äkkijyrkäksi. Näissä tilanteissa on syytä etsiä vaihtoehtoinen reitti.

Mikäli mäki osoittautuu liian jyrkäksi kiivetä, paina jarrua kunnes ajoneuvo pysähtyy. Aseta vaihde peruutusvaihteelle (R) ja peruuta mäkeä alaspäin vapauttamatta jarruja täysin, jotta ajoneuvon nopeus pysyy matalana. Älä koeta kääntää ajoneuvon keulaa alamäen suuntaiseksi. Älä aja mäkeä alaspäin koskaan siten, että vaihde on vapaalla. Älä myöskään jarruta kovasti, sillä se lisää ajoneuvon kaatumisen riskiä.

Alamäkeen ajaminen

Tämä ajoneuvo kykenee kiipeämään jyrkempiä nousuja, kuin mitä se voi laskeutua turvallisesti. Tästä syystä on välttämätöntä varmistaa turvallinen reitti laskeutumiselle ennen mäen nousun aloittamista. Vauhdin hidastaminen liukkaassa alamäessä voi aiheuttaa ajoneuvon luisumisen ja ohjauksen menettämisen. Säilytä nopeus vakaana ja kiihdytä hieman tarvittaessa ohjauksen saavuttamiseksi. Älä polje jarruja kovaa, jotta renkaat eivät lukkiudu.

Sivusuunnassa ajaminen mäessä

⚠VAROITUS
Mäessä sivusuunnassa ajaminen väärin tai kääntyminen keskellä mäkeä voi aiheuttaa hallinnan menettämisen ja kaatumisen siten, että ajoneuvo kierähtää kyljelleen. Tämä voi aiheuttaa vakavan vamman tai kuoleman.

Sivusuunnassa ajamista on syytä välttää mäessä aina kun mahdollista. Mikäli se on välttämätöntä, se tulee suorittaa erittäin varovaisesti. Jyrkässä nousussa sivusuunnassa ajaminen voi johtaa ajoneuvon kaatumiseen kyljelleen. Vältä kaikkia esteitä ja painaumia, jotka nostavat ajoneuvon toista sivua ylemmäs vähentääksesi kyljelleen kaatumisen riskiä. Mikäli ajoneuvo alkaa kaatua kyljelleen tai luisua sivuttain, ohjaa ajoneuvo alamäen suuntaisesti mahdollisuuksien mukaan.

AJONEUVON KÄYTTÖ

Kuorman kuljettaminen ja hinaaminen

Ajoneuvosi voi auttaa suorittamaan erilaisia kevyitä töitä. Nämä tehtävät vaihtelevat aina lumenluonnista puiden vetämiseen ja kuorman kuljettamiseen. Töiden suorittaminen voi vaikuttaa ajoneuvon ohjattavuuteen. Välttääksesi mahdollisen loukkaantumisen, noudata tämän ohjekirjan ohjeita ja varoituksia.
Noudata aina ajoneuvon enimmäiskuorman rajaa. Ajoneuvon ylikuormaaminen voi rasittaa ajoneuvon osia aiheuttaen toimintahäiriöitä.

Kuormien kuljettaminen

Ajoneuvon enimmäiskuorman rajaan kuuluvat kuljettajan paino, matkustaja, kuorma, lisävarusteet ja peräkärryn aisan paino ajoneuvon perää vasten.
Alla on esimerkkejä ajoneuvolle sopivasta kuormauksesta.

Esimerkkejä ajoneuvolle soveltuvista kuormista (EU-maat)				
Kuljettaja ja matkustaja	**Tavaralaatikko**	**Lisävarusteiden säilytystila**	**Vetoaisan paino**	**Ajoneuvon kokonaispaino**
150 kg	100 kg	60 kg	40 kg	350 kg

⚠VAROITUS
Ajoneuvoa saa kuljettaa ainoastaan matalalla vaihteella (LOW GEAR), mikäli kokonaispaino on suurempi kuin 230 kg.

AJONEUVON KÄYTTÖ

Ajoneuvon asetukset kuormaa kuljetettaessa

Mikäli ajoneuvon kokonaispaino (kuljettaja, matkustaja, kuorma, lisävarusteet ja vetoaisa) lähestyy maksimia:

- Täytä renkaat maksimipaineeseen: eturenkaat: 16 PSI (110 kPa), takarenkaat: 18 PSI (124
- kPa). Säädä iskunvaimentimien kierrejousien esirasitus tarpeenmukaiseksi. Käytä ajoneuvoa
- vaihdevivun ollessa L-asennossa (low gear), kun kuljetat painavia kuormia tavaralaatikossa ja/tai vedät peräkärryä.

Kuorman jakautuminen

Ajoneuvosi on suunniteltu kantamaan tai vetämään tietynkokoisia kuormia. Muista aina seuraavat seikat:

- Lue ja opi painon jakamiseen liittyvät varoitukset, jotka on listattu varoitustarroissa.
- Älä koskaan ylitä määriteltyjä painorajoituksia.
- Kuorman painopiste tulee aina kiinnittää mahdollisimman alas.
- Kun ajoneuvolla ajetaan vaativassa tai mäkisessä maastossa kuorman tai peräkärryn kanssa, on syytä vähentää nopeutta vakaan ohjattavuuden säilyttämiseksi.

Vetäminen tai hinaaminen

Ajoneuvosi on varusteltu vetokoukulla ja vinssillä vetämisen ja hinaamisen mahdollistamiseksi.

Kuorman hinaaminen

- Älä koskaan hinaa kuormaa siten, että kuorma on kiinnitetty kehikkoon. Tämä voi aiheuttaa ajoneuvon kumoon kaatumisen. Käytä aina vetokoukkua tai vinssiä (mikäli sellainen on asennettuna) kuorman hinaamiseen.
- Kun kuormaa hinataan ketjulla tai kaapelilla, varmista, että niissä ei ole löysää ennen hinaamisen aloittamista. Säilytä jännite ketjussa tai kaapelissa hinauksen aikana.

⚠VAROITUS
Löysyys ketjussa tai kaapelissa voi aiheuttaa sen katkeamisen tai heilahtamisen. Tämä voi johtaa loukkaantumiseen.

- Kuormaa hinattaessa noudata enimmäiskuorman rajoitusta.
- Toista ajoneuvoa hinattaessa varmista, että joku ohjaa myös hinattavaa ajoneuvoa. Toisen ajoneuvon kuljettajan tulee jarruttaa ja ohjata vedettävää ajoneuvoa siten, että se pysyy hallinnassa hinauksen aikana.
- Vähennä nopeutta kuormaa hinattaessa ja käänny rauhallisesti välttääksesi ketjujen, hihnojen, köysien tai kaapeleiden sotkeentumisen takarenkaisiin. Vältä mäkiä ja vaativaa maastoa. Älä koskaan kokeile jyrkkiä mäkiä. Varaa lisää etäisyyttä jarrutuksiin etenkin jyrkässä maastossa. Varmista, että ajoneuvo ei liu´u tai luista.
- Ennen kuorman hinaamista vinssillä on syytä tutustua vinssin omaan käyttäjän käsikirjaan.

Kuorman vetäminen

Mikäli ajoneuvon perässä käytetään peräkärryä, varmista, että ajoneuvon vetokoukku on yhteensopiva peräkärryn kanssa. Varmista, että kärry on vakaasuorassa ajoneuvon kanssa. Käytä turvaketjua tai -kaapelia pitääksesi kärry kiinnitettynä ajoneuvoon siltä varalta, että vetokoukun kiinnitys ei lukitu kunnolla.

Peräkärryn kuormaaminen väärin voi aiheuttaa hallinnan menetyksen. Noudata enimmäiskuorman määräyksiä ja peräkärryn aisan kuorman rajoituksia. Varmista kuitenkin, että aisalla on ainakin vähän painoa. Noudata aina näitä ohjeita kuorman vetämisessä ja kuljettamisessa.

⚠VAROITUS
Ajoneuvon ylikuormaaminen tai kuorman vääränlainen kuormaaminen ja kuljettaminen voivat vaikuttaa ajoneuvon ohjattavuuteen ja aiheuttaa epävakautta jarrujen toimivuuteen.

AJONEUVON KÄYTTÖ

- Vedettäessä käytä aina matalaa vaihdetta (low gear) välttääksesi kytkimen ja hihnan vahingoittumisen.
- Vähennä nopeutta aina kuormaa vetäessäsi tai kuljettaessasi.
- Älä koskaan ylitä ilmoitettua enimmäiskuorman määrää.
- Kaikki kuorma tulee olla kiinnitettynä ennen ajamista. Irtokuorma voi liikkua ja aiheuttaa epävakaat ohjausolosuhteet. Tämä voi aiheuttaa ajoneuvon ohjauksen menettämisen.
- Vaativassa ja mäkisessä maastossa vähennä nopeutta ja kuormaa säilyttääksesi vakaat ajo-olosuhteet.
- Käytä äärimmäistä varovaisuutta jarruttaessasi kuormatulla ajoneuvolla. Vältä sellaista maastoa ja olosuhteita, jotka vaativat alamäkeen peruuttamista.
- Kuorman painon jakautumisen tulisi olla mahdollisimman alhaalla. Korkean kuorman kuljettaminen nostaa painon keskipistettä ja luo näin ollen epävakaat ohjausolosuhteet. Vähennä kuorman painoa, kun kuorman painopiste on liian korkea.
- Mikäli kuorman painon jakautumista ei voida keskittää, kiinnitä kuorma huolellisesti ja etene varovaisesti.
- Jos kuljetettava kuorma ylittää sille varatun tilan, ajoneuvon vakaus ja ohjattavuus voivat kärsiä. Tämä voi aiheuttaa ajoneuvon yliohjautumisen.
- Kuorman vetäminen samalla, kun ajoneuvossa itsessään on kuormaa voi aiheuttaa epävakaat ajo-olosuhteet. Tämä puolestaan voi aiheuttaa ajoneuvon yliohjautumisen. Lastaa kuorma tasaisesti ylittämättä enimmäiskuorman määrää.
- Kiinnitä peräkärry aina vetokoukkuun, ja käytä aina peräkärryn kiinnitykseen tarkoitettuja työkaluja. Älä koskaan ylitä vetokoukulle määriteltyä enimmäispainon määrää.
- Ketjujen, hihnojen ja köysien käyttämistä vetämiseen ei suositella, sillä ne voivat sotkeentua takarenkaisiin aiheuttaen vahinkoa ajoneuvolle tai henkilöille.

AJONEUVON KÄYTTÖ

- Peräkärryä vedettäessä tasaisella maastolla ajoneuvo ei saa ylittää 16 km/h nopeutta. Vaativassa tai mäkisessä maastossa sekä käännyttäessä nopeuden ei tulisi olla yli 8 km/h.
- Ajoneuvon ollessa pysäköitynä estä peräkärryn ja ajoneuvon liikkuminen käyttämällä kiviä tai muunlaisia kiilaamiseen soveltuvia esineitä.
- Ole varovainen, kun irrotat lastattua peräkärryä. Kärry tai siinä oleva kuorma voivat kaatua.
- Kun vedät peräkärryä, noudata seuraavia enimmäispainon määräyksiä.

SUURIN KULJETUSKAPASITEETTI			
Kiinnitystapa	**Sallittu kärryn kuorma**	**Kärryn aisan sallittu kuorma**	**Huomioi**
51 mm × 51 mm kuulakoukkukiinnitys	400 kg	40 kg	Kansainvälinen Sisältää kärryn ja kuorman (tuettu kiinnitystapa).

⚠VAROITUS
Pysy etäällä traktorista ja hinattavasta ajoneuvosta. Noudata tarkasti omistajan oppaan ohjeita, jotka on määritelty kuljetettavalle ajoneuvolle tai peräkärrylle. Älä käytä traktori-ajoneuvo- tai traktori-peräkärry-yhdistelmiä ennen kuin kaikkia ohjeita on noudatettu.

AJONEUVON KÄYTTÖ
Vetokoukun määritellyt kiinnityskohdat

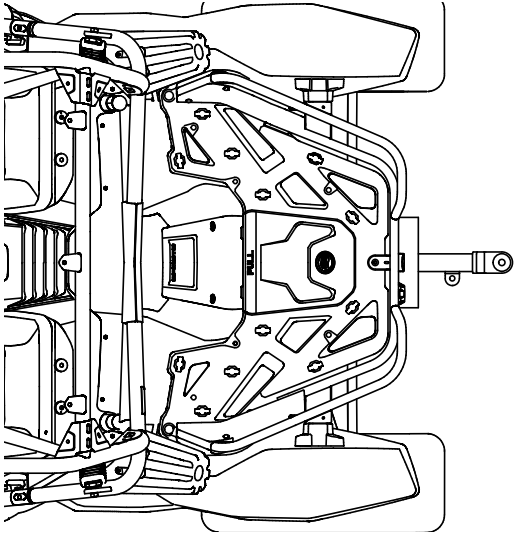

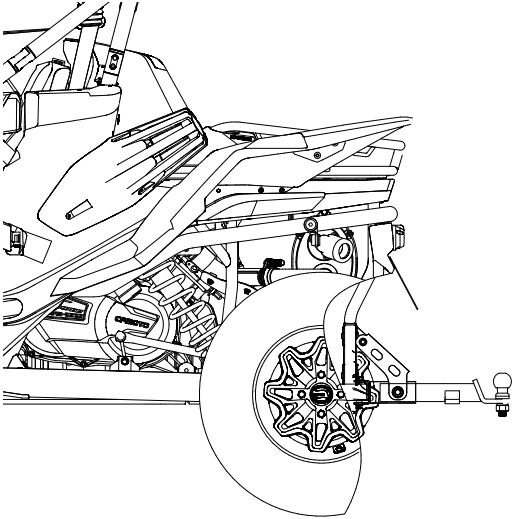

Lisävarusteet ja muokkaukset

Mikäli etukiinnitteiselle kuormaukselle ei ole nähtävissä kiinnityskohtia laitteessa, omistajan opas kieltää sellaisten asentamisen ajoneuvoon.

Tässä T3-mallissa ei ole kiinnityskohtia etukiinnikkeille. Älä asenna etukiinnitteistä kuormaa.

Aseta tuki ajoneuvon alle

HUOMIOI: Tarkista ennen nostamista, että kaikki renkaat ovat lukittuina.

HUOMIOI: Kun jarrulukko on päällä, varmista, että ajoneuvo pysyy turvallisesti paikoillaan.

⚠VAROITUS
ÄLÄ YLIKUORMITA TUNKKIA yli sille määritellyn kapasiteetin. Käytä ainoastaan kovalle alustalle ja mönkijän nostamiseen suunniteltua tunkkia. Älä siirrä tai liikuta ajoneuvoa, kun se on nostettuna. Tutustu tunkin varoituksiin ja käyttöohjeisiin ennen käyttöä.

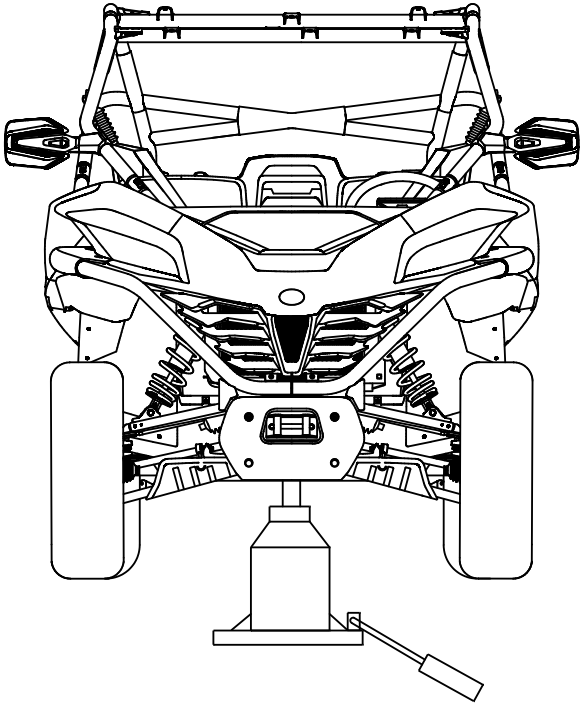

AJONEUVON KÄYTTÖ

Käyttötarkoituksen mukainen käyttö

Ajoneuvo on suunniteltu ainoastaan maataloudelliseen tai vastaavaan käyttöön. Muunlainen käyttö katsotaan käyttötarkoituksen vastaiseksi käytöksi. Valmistajan määrittelemien käyttö-, huolto- ja korjausehtojen tiukka noudattaminen katsotaan käyttötarkoituksen mukaiseksi toiminnaksi. Ajoneuvoa saa käyttää, huoltaa ja korjata ainoastaan henkilöt, jotka tuntevat kyseisen ajoneuvon ominaisuudet ja jotka ovat perehtyneet asiaankuuluviin turvatoimiin. Onnettomuuden ehkäisyä koskevia määräyksiä, kaikkia muita yleisiä turvallisuussäädöksiä sekä kaikkia tieliikennemääräyksiä on aina noudatettava huolellisesti. Valmistaja ei ole vastuussa vaurioista tai vammoista, jotka ovat aiheutuneet ohjeiden ja varoitusten vastaisesti tehdyistä muutoksista tähän ajoneuvoon. Maatalouskäyttöön tarkoitettuja ajoneuvoja ei saa käyttää olosuhteissa, joissa on vaarana joutua kosketuksiin vaarallisten aineiden, kuten tuholaismyrkkyjen kanssa. Lisäksi ajoneuvoa ei saa käyttää olosuhteissa, joissa on putoamisen tai vahingoittumisen vaara.

AJONEUVON KÄYTTÖ

Vinssin käyttö (tietyillä alueilla)

Ajoneuvosi voi olla varustettu vinssillä, joka voi vetää tietynlaisia ja tietyn painoisia kuormia. Se on hyödyllinen apukeino, jos jäät ajoneuvollasi jumiin tai autat muita jumiin jääneitä ajoneuvoja sekä kaatuneiden puiden ja oksien siirtämisessä.

On suositeltavaa harjoitella vinssin käyttöä etukäteen. Tämän osan turvallisuusvaroitukset, käyttöä koskevat varotoimet ja ohjeet koskevat siinä tapauksessa, että ajoneuvosi on varustettu vinssillä tai jos päätät asentaa vinssin lisävarusteena:

Vinssin turvallisuusohjeet

Nämä turvallisuusvaroitukset koskevat, jos ajoneuvossasi on vinssi tai jos päätät asentaa sellaisen jälkikäteen:

- Lue ja ymmärrä kaikki tämän omistajan oppaan kohdat.
- Vinssin vääränlainen käyttö tai annettujen suositusten, ohjeiden ja varoitusten noudattamatta jättäminen voi johtaa VAKAVAAN LOUKKAANTUMISEEN tai KUOLEMAAN.
- Väärä tai puutteellinen kunnossapito ja huolto voivat johtaa VAKAVAAN LOUKKAANTUMISEEN tai KUOLEMAAN.
- Pidä aina vartalo, hiukset, vaatteet ja korut etäällä vinssin vaijerista, ohjainrullasta ja koukusta vinssin käytön aikana.
- Pidä aina ajoneuvoa, vinssiä, vinssin kaapelia ja kuormaa ympäröivä alue vapaana ihmisistä, lemmikeistä ja häiriötekijöistä vinssin käytön aikana.
- Käytä aina suojalaseja ja kestäviä käsineitä vinssin käytön aikana.
- Älä koskaan käytä alkoholia tai huumeita ennen vinssin käyttöä tai vinssin käytön aikana.
- Älä koskaan anna alle 16-vuotiaiden lasten käyttää vinssiä.
- Älä koskaan yritä "nykäistä" vinssiin kiinnitettyä kuormaa ajoneuvoa liikkuttamalla.

- Älä koskaan vinssaa ylös, alas tai sivuille terävissä kulmissa. Tämä voi horjuttaa vinssaavaa ajoneuvoa ja mahdollisesti saada sen liikkeelle ilman varoitusta.
- Älä koskaan yritä vinssata kuormia, jotka painavat enemmän kuin vinssin kapasiteetti.
- Älä koskaan koske, työnnä tai vedä vaijeria silloin, kun vinssaat kuormaa.
- Älä koskaan anna vinssivaijerin hangata käsiäsi edes silloin, kun sinulla on hanskat kädessä.
- Älä koskaan vapauta vinssin rumpua, kun vinssin kaapelissa on kuormaa.
- Älä koskaan käytä vinssiä ihmisten nostamiseen tai siirtämiseen.
- Älä koskaan käytä vinssiä pystysuoran kuorman nostamiseen tai ripustamiseen.
- Älä koskaan kelaa koukkua täysin vinssin sisään. Tämä voi vaurioittaa vinssiä ja sen osia.
- Älä koskaan käytä vinssiä tai ajoneuvoa, jos ne tarvitsevat korjausta tai huoltoa.
- Laita aina virtalukko OFF-asentoon ja irrota kauko-ohjain (jos sellainen on asennettuna) välttääksesi tahattoman tai luvattoman käytön silloin, kun ajoneuvoa tai vinssiä ei käytetä.

Vinssin käytön varotoimenpiteet

Näitä käyttöä koskevia varotoimenpiteitä tulee aina noudattaa, jos ajoneuvosi on varustettu vinssillä tai jos asennat sellaisen jälkikäteen:

- Tarkista aina vinssi ja vinssivaijeri ennen jokaista käyttökertaa.
- Käytä aina koukun liinaa kun vedät vaijeria ulos tai ohjaat sitä takaisin sisään. Älä koskaan tartu koukkuun kiinni.
- Kohdista kuorma aina suoraan ajoneuvon ja vinssin eteen niin hyvin kuin mahdollista. Vältä vinssaamista kaapelin ollessa terävässä kulmassa vinssaavan ajoneuvon keskilinjaan nähden aina kun mahdollista.

- Jos vinossa vinssaaminen on välttämätöntä, noudata näitä varotoimia vinssin käytössä:
    - Katso vinssin rumpua silloin tällöin. Älä koskaan anna vinssivaijerin kerääntyä toiseen päähän rumpua. Vinssi ja vaijeri voivat vaurioitua, jos vaijeria on liikaa rummun toisessa päässä.
    - Jos vaijeri alkaa kerääntyä toiseen reunaan, pysäytä kelaaminen. Tutustu vaijerin kelausohjeisiin kelataksesi vaijerin tasaisesti paikoilleen ennen jatkamista.
- Käytä aina ajoneuvon seisontajarrua ja/tai pysäköintimekanismia, jotta ajoneuvo pysyy paikoillaan vinssaamisen aikana. Käytä tarvittaessa pyöräkiiloja.
- Pidä aina vähintään viisi täyttä vaijerikierrosta vinssin rummun ympärillä. Kelatun vaijerin aiheuttama kitka mahdollistaa sen, että rumpu pystyy vetämään vinssin vaijeria ja siirtämään kuormaa.
- Älä koskaan rasvaa tai öljyä vinssivaijeria. Tämä saa vaijerin keräämään itseensä roskia, mikä lyhentää vaijerin käyttöikää.
- Vinssin moottori ja releliitin saattavat kuumua jatkuvassa käytössä. Kun vinssaat yli 45 sekuntia tai jos vinssi pysähtyy käytön aikana, pysäytä vinssi ja anna sen osien jäähtyä vähintään 10 minuuttia ennen kuin jatkat käyttöä.
- Älä koskaan käytä vinssiä ilman, että moottori on käynnissä. Moottorin latausjärjestelmä auttaa pitämään akun kunnossa. Akun varauskapasiteetti voi tyhjentyä nopeasti raskaan käytön seurauksena, jolloin käynnistysjärjestelmä menee käyttökelvottomaksi.
- Käytä aina vinssiä ja ajoneuvoa ympäristöä kunnioittaen. Älä esimerkiksi vahingoita puita.

Vinssin peruskäyttö

Noudata näitä käyttöohjeita, jos ajoneuvossasi on vinssi tai jos asennat vinssin jälkikäteen ajoneuvoosi. Tutustu huolellisesti vinssin turvallisuusohjeisiin ja vinssin käyttöä koskeviin varotoimenpiteisiin ennen kuin käytät vinssiä.

AJONEUVON KÄYTTÖ

ENNEN KUIN ALOITAT:

- Tiedosta, että jokainen vinssaus on erilainen.
- Mieti ja suunnittele rauhassa edessä olevaa toimenpidettä.
- Etene hitaasti ja harkitusti.
- Älä koskaan kiirehdi tai hätäile vinssaamisen aikana.
- Kiinnitä aina huomiota ympäristöösi.
- Ole valmis muuttamaan strategiaasi, jos nykyinen suunnitelma ei toimi.
- Muista, että vaikka vinssi on todella tehokas, vastaan voi tulla tilanteita, joita sinä ja vinssi ette pysty hoitamaan. Älä epäröi pyytää muilta apua tarvittaessa.

1. Tarkista aina ajoneuvo, vinssi, vinssivaijeri ja hallintalaitteet vaurioiden tai korjauksen tarpeessa olevien osien varalta ennen jokaista käyttöä. Kiinnitä erityistä huomiota vaijerin ensimmäiseen metriin, jos vinssiä käytetään tai on käytetty puskulevyn nostamiseen. Vaihda kulunut tai vaurioitunut vaijeri välittömästi.
2. Käytä ajoneuvon pysäköintijarrua ja/tai pysäköintimekanismia pitääksesi ajoneuvon paikoillaan vinssaamisen aikana. Käytä tarvittaessa pyöräkiiloja.
3. Vapauta vinssin rumpu ja vedä vaijeria tarvittava pituus. Käytä aina koukun liinaa kun käsittelet koukkua. Älä koskaan poista koukun liinaa koukusta.

   VAROITUS: Pidä aina vähintään viisi (5) täyttä kierrosta vaijeria vinssin rummun ympärillä. Vaijerin kelaamisen aiheuttama kitka saa rummun vetämään vaijeria ja siirtämään kuormaa.
4. Kiinnitä koukku kuormaan tai käytä hinausliinaa tai -ketjua kuorman kiinnittämiseen vinssin koukkuun. Älä koskaan kiinnitä vinssivaijeria itseensä. Tämä voi vaurioittaa vinssivaijeria ja johtaa sen rikkoutumiseen.

AJONEUVON KÄYTTÖ

VAROITUS: Älä koskaan käytä palautushihnaa vinssiä käyttäessäsi. Palautushihnat on suunniteltu venymään, ja ne voivat vapauttaa liikaa energiaa. Mikäli hihna tai vinssivaijeri katkeavat, se voi johtaa vakavaan LOUKKAANTUMISEEN tai KUOLEMAAN. Käytä ainoastaan ehjiä hinausliinoja ja -ketjuja, jotka eivät veny.

5. Kiinnitä vinssin rumpu uudelleen.

6. Kelaa hitaasti löysä vaijeri sisään, pysäytä ja seuraa huolellisesti seuraavia ohjeita varmistaaksesi turvallisen käytön:

   A) Aseta vaimennin vinssivaijerin pituuden keskikohtaan, jotta se absorboi vinssivaijerin rikkoutuessa vapauttamaa energiaa. Vaimennin voi olla raskas takki, pressu tai jokin muu pehmeä ja tiheä materiaali. Vaimennin voi absorboida ison osan vapautuvasta energiasta, jos vaijeri rikkoutuu vinssaamisen aikana. Jopa puun oksa voi auttaa vaimentamisessa, jos muita vaihtoehtoja ei ole saatavilla.
   B) Laita vaimennin vinssivaijerin pituuden keskikohtaan.
   C) Pitkällä vedolla voi olla tarpeen pysäyttää vinssaaminen, jotta vaimennin voidaan asetella uudelleen uuteen keskikohtaan. Vapauta aina jännite vinssivaijerista ennen kuin asettelet vaimentimen takaisin paikoilleen.
   D) Vältä olemasta suorassa linjassa vinssivaijerin kanssa aina kun mahdollista. Älä myöskään anna muiden seistä vinssivaijerin läheisyydessä tai suorassa linjassa vaijerin kanssa vinssin käytön aikana.

7. Lopeta vinssaaminen heti kun työ on suoritettu tai kun kuorma voidaan siirtää ilman vinssiä.

8. Irrota vinssikoukku ja kelaa vaijeri tasaisesti takaisin rumpuun tämän oppaan ohjeita noudattaen.

AJONEUVON KÄYTTÖ

Ajoneuvon irrottamistoimenpiteet

A. Vapauta vinssirumpu ja vedä tarvittava määrä vaijeria ulos.

B. Aina kun mahdollista, valitse kiinnityskohta, joka kohdistaa vinssivaijerin mahdollisimman lähelle ajoneuvon keskipistettä. Tämä helpottaa vinssivaijerin kelaamista ja vähentää ohjainrullaan kohdistuvaa kuormaa.

C. Kiinnitä vinssikoukku kiinnityskohtaan. HUOMIO: Jos irrotat juuttunutta ajoneuvoa kiinnittämällä vinssin puuhun, käytä esim. hinausliinaa, jotta et vahingoita puuta. Terävät vaijerit ja ketjut voivat vahingoittaa ja jopa tappaa puita. Kunnioita aina luontoa.

D. Kiinnitä vinssirumpu uudelleen.

E. Kelaa hitaasti kaikki löysä vaijerista pois ja vaimenna se.

F. Vaihda pienimmälle käytettävissä olevalle vaihteelle, joka saa ajoneuvon liikkumaan vinssin suuntaan.

G. Käytä varovasti vinssin voimaa ja kaasua irrottaaksesi ajoneuvon.

VAROITUS: Ajoneuvon kaasun käyttö vinssaamisessa on riskialtista ja vapaaehtoista. Laita ajoneuvo vapaalle ja käytä ainoastaan vinssiä, jos olet epävarma taidoistasi.

H. Lopeta vinssaaminen heti, kun jumiutunut ajoneuvo pääsee liikkeelle ilman vinssin apua.

I. Irrota vinssikoukku ja kelaa vaijeri tasaisesti takaisin rumpuun noudattaen tässä oppaassa annettuja ohjeita.

VAROITUS: Tämä on ainoa tilanne, jossa vinssillä varustettu ajoneuvo saa liikkua vinssaamisen aikana. Vinssillä varustettu ajoneuvo EI SAA KOSKAAN käyttää liikettä vinssivaijerin äkkikuormittamiseen, jotta sillä saataisiin irrotettua toinen juuttunut ajoneuvo. Katso kohta "Vinssin äkkikuormittaminen" saadaksesi lisätietoa.

Toisen ajoneuvon irrottaminen:

A.Vapauta vinssirumpu ja vedä tarvittava määrä vaijeria ulos.
B. Kiinnitä vinssikoukku ajoneuvoon. Aina kun mahdollista, valitse juuttuneesta ajoneuvosta kiinnityskohta, joka kohdistaa vinssivaijerin mahdollisimman lähelle vinssaavan ajoneuvon keskipistettä. Tämä helpottaa vinssivaijerin kelaamista ja vähentää ohjainrullaan kohdistuvaa kuormaa.

VAROITUS: Älä koskaan kiinnitä vinssikoukkua jousituksen osiin, jäähdyttimen suojaan, puskuriin tai tavaratelineeseen. Ajoneuvo voi vaurioitua. Kiinnitä koukku aina ajoneuvon rungon tai vetokoukun vahvimpaan mahdolliseen kohtaan.

C. Kiinnitä vinssirumpu uudelleen.

D. Kelaa hitaasti kaikki löysä vaijerista pois, ja aseta vaimennin.

E. Vaihda juuttuneen ajoneuvon vaihde pienimmälle käytettävissä olevalle vaihteelle, joka saa ajoneuvon liikkumaan vinssin suuntaan.

F. Käytä varovasti vinssin voimaa ja juuttuneen ajoneuvon kaasua irrottaaksesi ajoneuvon.

G. Lopeta vinssaaminen heti, kun jumiutunut ajoneuvo pääsee liikkeelle ilman vinssin apua.

H. Irrota vinssikoukku ja kelaa vaijeri tasaisesti takaisin rumpuun noudattaen tässä oppaassa annettuja ohjeita.

Vinssivaijerin hoito:

Tarkista vinssivaijeri aina ennen jokaista käyttökertaa kulumien tai mutkien varalta. Älä koskaan käytä vaurioitunutta vaijeria. Noudata näitä ohjeita vaijerin tarkistuksessa ja käytössä:

Teräsvaijerista valmistettu vinssivaijeri, joka on mutkalla, vääristynyt tai taipunut on vakavasti ja lopullisesti vaurioitunut. Lopeta vinssivaijerin käyttö välittömästi.

- Teräsvaijerista valmistettu vinssivaijeri, joka on mennyt mutkalle ja on suoristettu, on vakavasti ja lopullisesti vaurioitunut, vaikka se näyttäisi käyttökelpoiselta. Vaijeri ei enää kestä sille määriteltyä kapasiteettia. Lopeta välittömästi tässä kunnossa olevan vinssivaijerin käyttö.
- Synteettisestä köydestä valmistettu vinssivaijeri tulee tarkistaa kulumisen varalta. Vaihda vaijeri jos se on kulunut. Lopeta välittömästi kuluneen vaijerin käyttö.
- Vaihda synteettinen vinssivaijeri, jos huomaat siinä sulaneita kuituja. . Synteettinen vaijeri on jäykkä ja sileä tai lasittunut vaurioituneesta kohdasta. Lopeta välittömästi tässä kunnossa olevan vaijerin käyttö.
- Älä koskaan korvaa synteettistä vinssivaijeria kuluttajaluokan polymeeriköyteen. Käytä ainoastaan vaijeria, joka on erityisesti suunniteltu vinssikäyttöön.
- Älä koskaan rasvaa tai öljyä vinssivaijeria. Tämä saa vaijerin keräämään itseensä roskia, mikä lyhentää vaijerin käyttöikää.
- Älä koskaan käytä vinssiä vaurioituneella koukulla tai salvalla. Vaihda aina vaurioituneet osat ennen vinssin käyttöä.

VAROITUS: Vaihda vinssivaijeri ja sen osat heti, kun huomaat niissä vaurioita välttääksesi VAKAVAN LOUKKAANTUMISEN tai KUOLEMAN vian sattuessa.

Ohjeet vinssivaijerin kelaamiseen

Kun lopetat vinssaamisen (erityisesti terävässä kulmassa), voi olla tarpeellista kelata vinssivaijeri uudelleen tasaisesti vinssirummulle. Tämä ehkäisee vinssivaijerin kiilautumisen alempien vaijerikerrosten väliin. Tarvitset avustajan tämän tehtävän suorittamiseen:

A. Vapauta vinssirumpu.

B. Vedä ulos vinssivaijeri, joka on kiertynyt epätasaisesti vinssirumpuun.

C. Kiinnitä vinssirumpu uudelleen.

D. Pyydä avustajaa vetämään vinssikoukun liinaa tiukasti noin 45 kg jännitteellä.

E. Vinssaa kaapelia hitaasti sisään samalla, kun avustaja liikuttaa vaijerin päätä edestakaisin vaakasuunnassa jakaakseen vaijerin tasaisesti rummulle.

Vinssin äkkikuormitus

Vinssi (jos kuuluu ajoneuvosi varusteisiin) on suunniteltu ja testattu kestämään kuormitusta, joka syntyy kun vinssiä käytetään paikoillaan olevasta ajoneuvosta. Muista aina, että vinssiä, vaijeria ja muita osia EI OLE suunniteltu kestämään äkkikuormitusta. Seuraa näitä ohjeita:

- Älä koskaan yritä nykäistä kuormaa vinssillä. Älä esimerkiksi koskaan yritä liikuttaa kohdetta nykäisemällä ajoneuvollasi vaijeria niin, että siinä on löysää välissä. Tämä on vaarallista toimintaa, mikä voi aiheuttaa suuria kuormituksia ja saattaa ylittää eri osien kestävyysrajan. Myös hitaasti liikkuva ajoneuvo voi aiheuttaa suuren äkkikuormituksen, joka aiheuttaa vahinkoa.
- Älä koskaan käännä vinssiä toistuvasti ja nopeasti päälle ja pois. Tämä on yksi äkkikuormituksen muodoista. Tämä aiheuttaa lisäkuormitusta vinssin osille ja vaijerille sekä tuottaa liikaa lämpöä moottori- ja relekokoonpanolle.
- Älä koskaan hinaa ajoneuvoa tai muuta esinettä vinssillä. Vinssillä hinaaminen aiheuttaa äkkikuormitusta myös hitailla nopeuksilla hinattaessa. Vinssillä hinaaminen kohdistaa hinausvoiman korkealle ajoneuvoon, mikä voi aiheuttaa epävakautta ja mahdollisesti myös onnettomuuden.

AJONEUVON KÄYTTÖ

- Älä koskaan käytä palautushihnoja vinssilläsi. Tämä on yksi äkkikuormituksen muoto. Palautushihnat on suunniteltu joustamaan, ja ne voivat varastoida energiaa. Palautushihnaan varastoitunutta energiaa vapautuu yllättäen vian ilmetessä, mikä tekee tilanteesta vielä vaarallisemman. Älä myöskään koskaan käytä joustavia benjiköysiä vinssaamiseen.
- Älä koskaan kiinnitä vinssillä ajoneuvoasi traileriin tai muihin kuljetusyksiköihin. Tämä on yksi äkkikuormituksen muoto, joka voi vaurioittaa vinssin osia, vaijeria tai kuljetusyksikköä.

HUOLTO

Huolellinen määräaikaishuolto auttaa pitämään ajoneuvosi turvallisessa ja luotettavassa kunnossa. Tärkeiden osien tarkistus, säätö ja voitelu on selitetty huolto-ohjelmassa.

Tarkista, puhdista, voitele, säädä ja vaihda osat tarvittaessa. Kun tarkistuksessa ilmenee tarve vaihtaa osia, käytä aina jälleenmyyjältä saatavia alkuperäisosia.

HUOMIOI:

Määräaikainen huolto ja säätö ovat äärimmäisen tärkeitä. Jos et ole perehtynyt turvallisiin huolto- ja säätötoimenpiteisiin, anna valtuutetun jälleenmyyjän suorittaa tarvittavat huoltotoimenpiteet puolestasi.

Kiinnitä erityistä huomiota moottoriöljyn määrään käyttäessäsi ajoneuvoa kylmällä säällä. Öljytason nousu voi tarkoittaa epäpuhtauksien kertymistä öljypohjaan tai kampikammioon. Vaihda öljyt välittömästi, jos öljytaso alkaa nousta. Tarkkaile öljytasoa, ja jos se jatkaa nousua, lopeta käyttö ja selvitä syy tai ota yhteyttä jälleenmyyjään.

Vaativan käytön määritelmä

CFMOTO määrittelee vaativan käytön seuraavalla tavalla:

- Toistuva upottaminen mutaan, veteen tai hiekkaan
- Kilpaileminen tai kilpatyylinen ajo korkealla kierrosluvulla
- Pitkäkestoinen matala nopeus, raskaan kuorman kuljettaminen
- Pitkäkestoinen moottorin tyhjäkäynti
- Lyhyen matkan ajo kylmissä ajo-olosuhteissa
- Ajoneuvon käyttö kaupallisessa toiminnassa

Jos ajoneuvosi käyttötapa vastaa jotakin näistä määritelmistä, vähennä huoltovälejä 50 %.

HUOLTO

VOITELUOHJELMAN AVAINKOHDAT:

Tarkista kaikki osat määräaikaishuolto-ohjelmassa määritellyin väliajoin. Kohteet, joita ei ole mainittu huolto-ohjelmassa tulee voidella yleisen voiteluvälin mukaisesti.

- Vaihda voiteluaineet useammin, jos ajoneuvo on vaativassa käytössä (kuten märissä tai pölyisissä olosuhteissa).
- Käytä nivelkohdissa kaikille vuodenajoille sopivaa yleisvaseliinia.
- Voitele 800 km välein, ennen pitkäaikaissäilytystä, painepesun jälkeen tai vetojärjestelmän uppoamisen jälkeen.

Kohde	Voiteluaine	Toimenpide
Moottoriöljy	SAE 10W-40 SJ / SAE 5W-40 SJ / SAE 15W-40 SJ (Ks. s. 83 moottoriöljyn viskositeetti-taulukko)	Ruuvaa irti, puhdista, aseta ja vedä mittatikku ulos tarkistaaksesi öljytason.
Vaihteistoöljy (1000cc moottori)	SAE 75W-90 GL-5	Ruuvaa irti, puhdista, aseta ja vedä mittatikku ulos tarkistaaksesi öljytason.
Jarruneste	DOT4	Pidä nestetaso ylä- ja alaviivan välissä.
Etuhammaspyörästön öljy	SAE 80W-90 GL-5	Öljyn määrä: 250 ml
Takahammaspyörästön öljy	SAE 80W-90 GL-5	Öljyn määrä: 400 ml
Jousituksen nivelet ja kardaaniakseli	Yleisvaseliini	Rasvapuristin - pumppaa rasvaa, kunnes se alkaa virrata nivelkohdasta.

HUOLTO

Ajoa edeltävä huolto- ja tarkastuslista

Suorita nämä tarkistukset ennen ajoneuvon käyttöä:

Kohde		Huoltotoimenpiteet ennen ajoa			
		h	ajankohta	km	Huomioita
■	Ohjausjärjestelmä	-	ennen ajoa	-	Tarkasta, tutki ja varmista osa-alueet silmämääräisesti. Tee säädöt ja/tai järjestä huollot tarvittaessa.
■	Kaasuvaste	-	ennen ajoa	-	
	Etujousitus ja akselit	-	ennen ajoa	-	
	Takajousitus ja akselit	-	ennen ajoa	-	
	Renkaat	-	ennen ajoa	-	
	Jarrunesteen taso	-	ennen ajoa	-	
	Jarruvipu / jalkajarrun toiminta	-	ennen ajoa	-	
	Jarrujärjestelmän toiminta	-	ennen ajoa	-	
	Renkaat / kiinnikkeet	-	ennen ajoa	-	
	Moottoriöljyn taso	-	ennen ajoa	-	
►	Ilmansuodatin / ilmansuodatinkotelo ja liitokset	-	ennen ajoa	-	Tarkista silmämääräisesti. Vaihda likainen suodatin.

► = Vaativassa käytössä. Tarkista säännöllisesti, kun ajoneuvo on vaativassa käytössä.

■ = Anna valtuutetun jälleenmyyjän suorittaa korjaukset, jotka koskevat tätä osaa tai järjestelmää.

● = Päästöihin liittyvät osat. Anna valtuutetun jälleenmyyjän suorittaa korjaukset, jotka koskevat tätä osaa tai järjestelmää.

HUOLTO

Kohde		Huoltotoimenpiteet ennen ajoa			
		h	kk	km	Huomioita
►	Ilmansuodatinkotelon sakkaputki	-	ennen ajoa	-	Tarkista. Jos havaitset kertymiä, puhdista imuputki, ilmansuodatin-kotelo ja vaihda ilman-suodatin.
►	CVT-järjestelmän sakkaputki	-	ennen ajoa	-	Tarkista. Jos havaitset kertymiä, tyhjennä/ puhdista CVT-järjestelmä tai huollata jälleenmyyjällä.
■	Ajovalojen suuntaus / muut valot ja vilkut (jos sellaiset on)	-	ennen ajoa	-	Tarkista. Säädä tai vaihda polttimot tarvittaessa.
►	Jäähdytin	-	ennen ajoa	-	Tarkista, että muta ja roskat eivät tuki ilmanottoaukkoja. Puhdista pinnat tarvittaessa.

► = Vaativassa käytössä. Tarkista säännöllisesti, kun ajoneuvo on vaativassa käytössä.

■ = Anna valtuutetun jälleenmyyjän suorittaa korjaukset, jotka koskevat tätä osaa tai järjestelmää.

● = Päästöihin liittyvät osat. Anna valtuutetun jälleenmyyjän suorittaa korjaukset, jotka koskevat tätä osaa tai järjestelmää.

Sisäänajon huolto- ja tarkastuslista

Suorita nämä huoltotoimenpiteet, kun ajoneuvon 20 tunnin sisäänajo on suoritettu:

Kohde		Sisäänajohuolto (Suorita sen mukaan, kumpi toteutuu ensin)			
		h	kk	km	Huomioita
	Yleinen voitelu	20	-	320	Voitele kaikki voitelukohdat, nivelet, vaijerit, yms.
	Moottoriöljy / öljynsuodatin / öljysihti	20	-	320	Vaihda öljy ja suodatin. Puhdista öljysihti.
►	Moottorin ilmansuodatin	20	-	320	Tarkista ja vaihda tarvittaessa. Älä puhdista.
■	Moottorin venttiilien välys	20	-	320	Tarkista ja säädä tarvittaessa.
	Etu- ja takahammaspyörästön öljy	20	-	320	Tarkista öljypinta. Tarkista vuotojen varalta.
	Jäähdytysneste	20	-	320	Tarkista nestepinnan taso. Tarkista vuodot.
	Vaihteistoöljy	20	-	320	Tarkista öljypinta.
	Moottorin letkut, tiivisteet ja öljytiivisteet	20	-	320	Tarkista vuotojen varalta.

►= Vaativassa käytössä. Tarkista säännöllisesti, kun ajoneuvo on vaativassa käytössä.

■ = Anna valtuutetun jälleenmyyjän suorittaa korjaukset, jotka koskevat tätä osaa tai järjestelmää.

● = Päästöihin liittyvät osat. Anna valtuutetun jälleenmyyjän suorittaa korjaukset, jotka koskevat tätä osaa tai järjestelmää.

HUOLTO

Kohde		Sisäänajohuolto (Suorita sen mukaan, kumpi toteutuu ensin)			
		h	kk	km	Huomioita
►	Jarrupalat	20	-	320	Tarkista paksuus.
	Akku	20	-	320	Tarkista liitännät, puhdista, testaa akun tila tarvittaessa.
■	Tyhjäkäynti	20	-	320	Tarkista RPM. Ota yhteyttä jälleenmyyjään, mikäli se on epänormaali.
■	Ohjaus / renkaiden suuntaus	20	-	320	Tarkista ohjausjärjestelmä. Ota yhteyttä jälleen-myyjään, mikäli renkaiden kulmat vaativat säätämistä.
►	Jalkajarru / käsijarru	20	-	320	Tarkista toiminta. Säädä tarvittaessa.
	Vaihdelaatikot, vetonivelet, vetoakselit	20	-	320	Tarkista vuotojen varalta.

► = Vaativassa käytössä. Vähennä huoltoväliä 50 % mikäli ajoneuvo on vaativassa käytössä.

■ = Anna valtuutetun jälleenmyyjän suorittaa korjaukset, jotka koskevat tätä osaa tai järjestelmää.

● = Päästöihin liittyvät osat. Anna valtuutetun jälleenmyyjän suorittaa korjaukset, jotka koskevat tätä osaa tai järjestelmää.

HUOLTO

Määräaikaishuollon aikataulu

Suorita huoltotoimenpiteet sen mukaan, kumpi toteutuu ensin, kun ajoneuvon 20 tunnin sisäänajo on suoritettu.

Kohde		Määräaikaishuollon huoltovälit (Suorita sen mukaan, kumpi toteutuu ensin)			
		h	kk	km	Huomioita
►	Jarrupalat	10	joka kk	160	Tarkista paksuus.
	Akku	20	-	320	Tarkista liitännät, puhdista, testaa akun tila tarvittaessa.
	Moottorin letkut, tiivisteet ja öljytiivisteet	20	-	320	Tarkista vuotojen varalta.
►	Ilmansuodatin	50	-	800	Tarkista aina ennen ajoa. Tarkista usein, mikäli ajoneuvo on vaativassa käytössä. Vaihda, jos likainen. Älä puhdista.
►	CVT-järjestelmän ilmansuodatin / ritilä	50	-	800	Puhdista suodatin tai ritilä. Vaihda tarvittaessa uuteen.
►	Yleinen voitelu	50	3	800	Voitele kaikki voitelukohdat, nivelet, vaijerit, yms.

► = Vaativassa käytössä. Vähennä huoltoväliä 50 % mikäli ajoneuvo on vaativassa käytössä.

■ = Anna valtuutetun jälleenmyyjän suorittaa korjaukset, jotka koskevat tätä osaa tai järjestelmää.

● = Päästöihin liittyvät osat. Anna valtuutetun jälleenmyyjän suorittaa korjaukset, jotka koskevat tätä osaa tai järjestelmää.

HUOLTO

Kohde		Määräaikaishuollon huoltovälit (Suorita sen mukaan, kumpi toteutuu ensin)			
		h	kk	km	Huomioita
►	Etuhammaspyörästön öljy	100	12	1 600	Tarkista öljytaso. Vaihda vuosittain, jos kilometrit/ tunnit eivät täyty.
►	Takahammaspyörästön öljy	100	12	1 600	Tarkista öljytaso. Vaihda vuosittain, jos tunnit/ kilometrit eivät täyty.
►	Moottoriöljy / öljynsuodatin / öljysihti	100	12	1 600	Tarkista, onko väri muuttunut. Vaihda, jos likaista, ja puhdista sihti. Vaihda vuosittain, jos tunnit/kilometrit eivät täyty.
	Jäähdytysjärjestelmä	50	6	800	Testaa jäähdytysnesteen voimakkuus. Suorita painetesti vuosittain.

► = Vaativassa käytössä. Vähennä huoltoväliä 50 % mikäli ajoneuvo on vaativassa käytössä.

■ = Anna valtuutetun jälleenmyyjän suorittaa korjaukset, jotka koskevat tätä osaa tai järjestelmää.

● = Päästöihin liittyvät osat. Anna valtuutetun jälleenmyyjän suorittaa korjaukset, jotka koskevat tätä osaa tai järjestelmää.

HUOLTO

Kohde		Määräaikaishuollon huoltovälit (Suorita sen mukaan, kumpi toteutuu ensin)			
		h	kk	km	Huomioita
►	Jäähdytin	50	6	800	Tarkista. Puhdista ulkoiset pinnat. Puhdista usein, jos ajoneuvo on vaativassa käytössä.
■	Ohjausjärjestelmä	50	6	800	Tarkista. Voitele.
►	Etujousitus	50	6	800	Voitele. Tarkista kiinnikkeet.
►	Takajousitus	50	6	800	Voitele. Tarkista kiinnikkeet.
►	Vaihdevipu	50	1	800	Tarkista, voitele, säädä tarvittaessa.
► ■	Kaasujärjestelmä / kaasuvaijeri	50	6	800	Tarkista. Puhdista karstakertymät. Tarkista vaijeri ja voitele säännöllisesti, jos ajoneuvo on vaativassa käytössä.

► = Vaativassa käytössä. Vähennä huoltoväliä 50 % mikäli ajoneuvo on vaativassa käytössä.

■ = Anna valtuutetun jälleenmyyjän suorittaa korjaukset, jotka koskevat tätä osaa tai järjestelmää.

● = Päästöihin liittyvät osat. Anna valtuutetun jälleenmyyjän suorittaa korjaukset, jotka koskevat tätä osaa tai järjestelmää.

HUOLTO

Kohde		Määräaikaishuollon huoltovälit (Suorita sen mukaan, kumpi toteutuu ensin)			
		h	kk	km	Huomioita
► ■	CVT-järjestelmän hihna	100	12	1 600	Tarkista. Vaihda tarvittaessa. Ota yhteyttä jälleenmyyjään.
■	CVT-järjestelmän akselit	100	12	1 600	Puhdista ja tarkista akselit. Vaihda kuluneet osat. Ota yhteyttä jälleenmyyjään.
	Polttoainesuodatin ja letkut	100	24	3 200	Tarkista reititys ja kunto. Vaihda suodatin ja korkeapaineletkut 4 vuoden välein.
	Jäähdytysletkut	100	-	1 600	Tarkista reititys ja kunto.
►	Venttiilien välykset	100	-	3 200	Tarkista ja säädä tarvittaessa. Huollata jälleenmyyjällä.

► = Vaativassa käytössä. Vähennä huoltoväliä 50 % mikäli ajoneuvo on vaativassa käytössä.

■ = Anna valtuutetun jälleenmyyjän suorittaa korjaukset, jotka koskevat tätä osaa tai järjestelmää.

● = Päästöihin liittyvät osat. Anna valtuutetun jälleenmyyjän suorittaa korjaukset, jotka koskevat tätä osaa tai järjestelmää.

HUOLTO

Kohde		Määräaikaishuollon huoltovälit (Suorita sen mukaan, kumpi toteutuu ensin)			
		h	kk	km	Huomioita
●	Polttoainejärjestelmä	100	12	800	Tarkista tankki, korkki, polttoainepumppu ja pumpun rele.
	Sytytystulppa	100	24	3 200	Tarkista. Vaihda, jos kulunut tai likainen.
■	Moottorin kiinnikkeet	100	12	2 400	Tarkista kunto.
	Pakoputki ja kipinäsuojus	100	12	800	Tarkista. Puhdista kipinäsuojus.
►	Johdot, sulakkeet, liittimet, releet ja kaapelit	100	12	1 600	Tarkista johtojen reititys kulumien varalta ja turvallisuuden vuoksi. Lisää dialektristä rasvaa tarvittaessa liittimiin, jotka ovat altistuneet vedelle, mudalle, yms.

► = Vaativassa käytössä. Vähennä huoltoväliä 50 % mikäli ajoneuvo on vaativassa käytössä.

■ = Anna valtuutetun jälleenmyyjän suorittaa korjaukset, jotka koskevat tätä osaa tai järjestelmää.

● = Päästöihin liittyvät osat. Anna valtuutetun jälleenmyyjän suorittaa korjaukset, jotka koskevat tätä osaa tai järjestelmää.

HUOLTO

Kohde		Määräaikaishuollon huoltovälit (Suorita sen mukaan, kumpi toteutuu ensin)			
		h	kk	km	Huomioita
► ■	Pyörän laakerit	100	12	2 400	Tarkista melun tai väljyyden varalta. Vaihda tarvittaessa.
►	Turvavyöt	100	12	3 200	Tarkista vyöt silmämääräisesti ja testaa lukot. Puhdista lukon mekanismi useammin, jos ajoneuvo on vaativassa käytössä. Vaihda tarvittaessa.
►	Vaihteistoöljy (1000cc moottori)	200	12	3 200	Tarkista öljypinta. Vaihda vuosittain, jos tunnit tai kilometrit eivät tule täyteen.
	Jäähdytysneste	200	24	6 400	Vaihda jäähdytysneste kahden vuoden välein, jos tunnit tai kilometrit eivät tule täyteen.

► = Vaativassa käytössä. Vähennä huoltoväliä 50 % mikäli ajoneuvo on vaativassa käytössä.

■ = Anna valtuutetun jälleenmyyjän suorittaa korjaukset, jotka koskevat tätä osaa tai järjestelmää.

● = Päästöihin liittyvät osat. Anna valtuutetun jälleenmyyjän suorittaa korjaukset, jotka koskevat tätä osaa tai järjestelmää.

HUOLTO

Kohde		Määräaikaishuollon huoltovälit (Suorita sen mukaan, kumpi toteutuu ensin)			
		h	kk	km	Huomioita
►	Jarruneste	200	24	1 600	Tarkista nesteen väri muutoksien varalta. Vaihda nesteet 2 vuoden välein.
	Tyhjäkäynti	-	12	-	Tarkista, onko kierrosluku normaali. Ota yhteyttä jälleenmyyjään, mikäli se on epänormaali.
■	Ohjaus/ renkaiden suuntaus	-	12	-	Tarkista ohjausmekanismi. Ota yhteyttä jälleenmyyjään, mikäli ohjauksen osat tai renkaiden kulmat vaativat säätämistä.
►	Jalkajarrun korkeus	-	12	-	Tarkista. Vaihda jarrupalat tai säädä korkeutta tarvittaessa.

► = Vaativassa käytössä. Vähennä huoltoväliä 50 % mikäli ajoneuvo on vaativassa käytössä.

■ = Anna valtuutetun jälleenmyyjän suorittaa korjaukset, jotka koskevat tätä osaa tai järjestelmää.

● = Päästöihin liittyvät osat. Anna valtuutetun jälleenmyyjän suorittaa korjaukset, jotka koskevat tätä osaa tai järjestelmää.

HUOLTO

TARKASTUS- JA HUOLTOMERKINNÄT

TARKISTUS- JA HUOLTOMERKINNÄT	HUOLTO TÄYTYY SUORITTAA TÄSSÄ OMISTAJAN OPPAASSA ILMOITETUN HUOLTO-OHJELMAN MUKAISESTI					
Tarkistusnumero	1	2	3	4	5	6
Päivämäärä						
Kilometrit						
Jälleenmyyjän leima ja/tai allekirjoitus						

HUOLTO

TARKASTUS- JA HUOLTOMERKINNÄT

TARKISTUS- JA HUOLTOMERKINNÄT	HUOLTO TÄYTYY SUORITTAA TÄSSÄ OMISTAJAN OPPAASSA ILMOITETUN HUOLTO-OHJELMAN MUKAISESTI					
Tarkistusnumero	7	8	9	10	11	12
Päivämäärä						
Kilometrit						
Jälleenmyyjän leima ja/tai allekirjoitus						

Ilmansuodatin

Tarkista ja vaihda ilmansuodatin huolto-ohjelmassa määritellyin aikavälein. Ilmansuodatinelementti pitää puhdistaa tai vaihtaa useammin, jos ajoneuvoa käytetään erittäin pölyisessä tai kosteassa ympäristössä. Aina, kun ilmansuodatinta huolletaan, tarkista, että ilmansuodatinkotelon ilmanottoaukossa ei ole tukkeumia tai roskia. Tarkista, että ilmansuodatinkotelon kuminen liitoskappale ja imukaulan liitokset on kiinnitetty ilmatiiviisti kaasuläpän runkoon. Tarkista, että kaikki liittimet ovat tiukasti kiinni, jotta moottoriin ei pääse suodattamatonta ilmaa.

Ilmansuodattimen kotelon tarkistus

Ilmansuodattimen kotelon pohjassa on tarkistusletku. Jos letkussa on pölyä tai vettä, tyhjennä letku ja puhdista ilmansuodattimen kotelo huolellisesti.

HUOMIOI:

Jos ilmansuodattimessa on iso määrä vettä, ota yhteyttä jälleenmyyjääsi ja pyydä tarkistamaan, että pääseekö moottorin kampikammioon vettä.

Ilmansuodattimen huolto

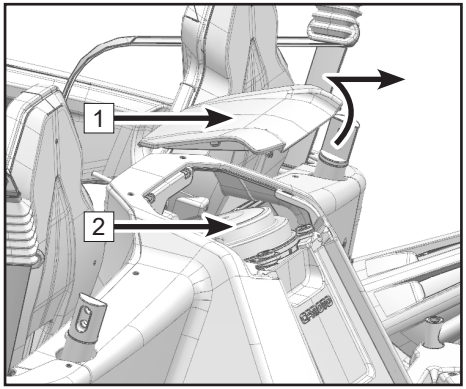

1. Irrota ilmansuodattimen suoja (1).
2. Löysää 3 kiinnikettä ja poista ilmansuodattimen kansi (2).
3. Irrota ilmansuodatinelementti (3).
4. Tarkista paperisuodatinelementti (3) ja varmista, että se voidaan uudelleenasentaa. Harjaa kertynyt pöly varovasti pois. Vaihda tarvittaessa uusi ilmansuodatinelementti (3).

HUOMIOI
Älä koskaan yritä pestä suodatinta.

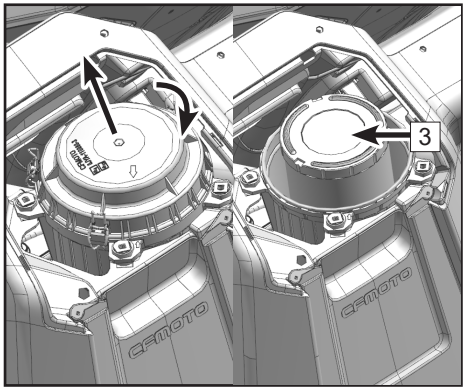

5. Uutta ilmansuodatinta asennettaessa tarkista tiivisterengas lika-, öljy- ja vesikertymien varalta. Pyyhi puhtaalla liinalla.
6. Levitä kerros voiteluöljyä ilmansuodattimen tiivistekumille, ja asenna paikoilleen.
7. Asenna ilmansuodattimen kansi (2), tarkista oikea asennus ja tiivistys.
8. Asenna ilmansuodattimen suoja (1).

Ilmansuodattimen kotelon kuivaus upotuksen jälkeen

Jos vettä on joutunut ilmansuodattimen koteloon, tyhjennä kotelo, poista ilmansuodatin ja kuivaa osat huolellisesti. Älä käytä paineilmaa paperisen ilmansuodattimen kuivaamiseen. Ota yhteyttä jälleenmyyjään, mikäli ajoneuvo ei toimi kunnolla.

VARO
Älä käytä ajoneuvoa ilman ilmansuodatinelementtiä. Jos suodattamatonta ilmaa pääsee moottoriin, se voi aiheuttaa moottorin kulumista ja sen vaurioitumisen. Ajaminen ilman ilmansuodatinta heikentää ajoneuvon suorituskykyä ja voi johtaa moottorin ylikuumenemiseen.

VARO
Jos ilmansuodattimen koteloon ja moottoriin pääsee vettä, ajoneuvolle voi aiheutua vakavia moottorivaurioita. Huollata ajoneuvo viipymättä jälleenmyyjällä, jos ajoneuvo uppoaa tai pysähtyy veteen, joka ylittää jalkatuen tason. On tärkeää ottaa yhteyttä jälleenmyyjään huoltoa varten ennen moottorin uudelleenkäynnistämistä, koska ilmansuodattimeen ja moottoriin on voinut päästä vettä.

Tarkista moottoriöljyn taso

1. Aseta ajoneuvo tasaiselle alustalle, ja pysäköi ajoneuvo.
2. Käynnistä moottori ja anna sen käydä tyhjäkäyntiä 30 sekuntia. Sammuta moottori.
3. Odota muutama minuutti, jotta moottoriöljy ehtii laskeutua moottorin sisällä.

Vaihteistoöljyn taso

1. Irrota öljyn mittatikku (4) ja puhdista se.
2. Aseta mittatikku takaisin öljyntäyttöaukkoon ja työnnä tikku kierteitä myöten suuaukolle kiertämättä korkkia kiinni.
3. Poista mittatikku ja tarkista, onko öljytaso ylä- ja alaviivan välissä.
4. Laita mittatikku takaisin ja kiristä se kiinni.

Kampikammion öljyn taso

5. Irrota kampikammion öljyn mittatikku (1) ja puhdista se.
6. Aseta mittatikku takaisin öljyntäyttöaukkoon ja työnnä tikku kierteitä myöten suuaukolle kiertämättä korkkia kiinni.
7. Poista mittatikku ja tarkista, onko öljytaso ylä- ja alaviivan välissä.
8. Laita mittatikku takaisin ja kiristä se kiinni.

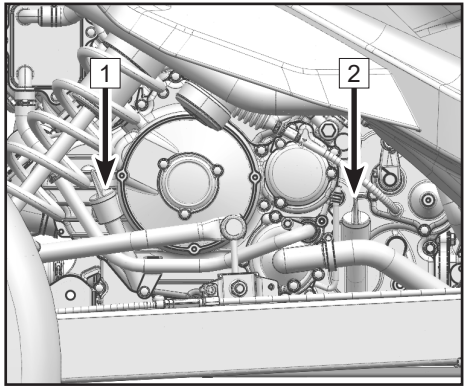

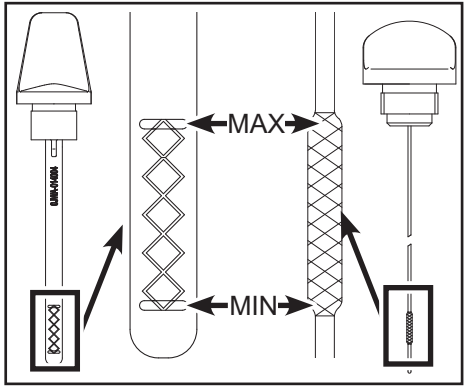

Kampikammion öljyn vaihtaminen

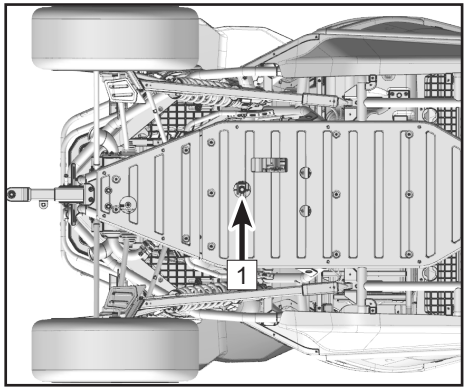

1. Aseta ajoneuvo tasaiselle alustalle, ja pysäköi ajoneuvo.
2. Käynnistä moottori. Anna sen lämmetä 2–3 minuuttia, ja sammuta sitten moottori.
3. Aseta astia moottoriöljyn tyhjennysaukon alle (1), johon valutat vanhan öljyn.
4. Irrota öljyn mittatikku, ja pyyhi se puhtaaksi.
5. Irrota kampikammion magneettinen tyhjennysproppu (3) ja prikka (2) valuttaaksesi öljyn ulos.
6. Varmista, että kampikammio on tyhjentynyt kunnolla.
7. Irrota kolme öljysuodattimen kotelon pulttia (4).
8. Irrota öljynsuodattimen kansi (5).
9. Tarkista kannen O-rengas (6) ja varmista, että se on hyvässä kunnossa. Vaihda se tarvittaessa uuteen.
10. Aseta O-rengas (6) öljysuodattimen kanteen, ja levitä kerros tuoretta moottoriöljyä voiteluaineeksi.
11. Asenna uusi öljynsuodatin (7).
12. Aseta öljynsuodattimen kansi paikoilleen (5). Aseta pultit paikoilleen ja kiristä ne määriteltyyn momenttiin.
    Öljynsuodattimen kannen pulttien kiristysmomentti: 10 N·m
13. Puhdista roskat ja kertymät magneettisesta tyhjennyspropusta (3). Vaihda prikka (2) uuteen, jos se on vaurioitunut.
14. Aseta magneettinen tyhjennysproppu (3) ja prikka (2).
    Tyhjennyspropun kiristysmomentti: 25 N·m

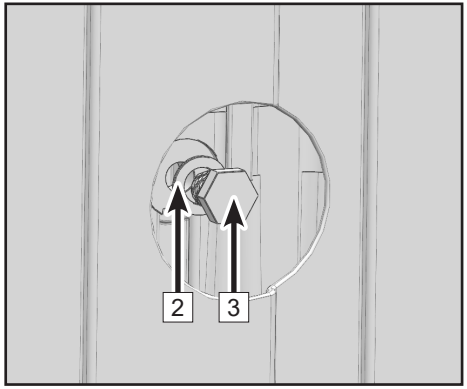

15. Pyyhi magneettisen tyhjennyspropun ympäristö kuivalla ja puhtaalla liinalla.
16. Lisää suositeltua öljyä öljyntäyttöaukkoon käyttäen apuna suppiloa, suppilon jatkoputkea ja putken sovitinta, jotka tulevat ajoneuvon mukana. Lisää öljyä ohjeistettu määrä.
17. Irrota suppilo ja sen lisäosat. Tarkista, että öljytaso on mittatikun ylä- ja alaviivan välissä. Säädä öljyn määrää sen mukaisesti.

⚠VAARA
Mikäli öljyä on liikaa tai liian vähän, se vaikuttaa moottorin normaaliin toimintaan. Varmista, että öljyn määrä on mittatikun ylä- ja alaviivan välissä.

18. Aseta mittatikku takaisin paikoilleen ja kiristä se kiinni.
19. Varmista, että ajoneuvo on pysäköintitilassa. Käynnistä moottori, ja anna sen tyhjäkäydä 30 sekuntia.
20. Tarkista moottori vuotojen varalta moottorin sammuttamisen jälkeen. Ota yhteyttä jälleenmyyjään, mikäli vuotoja ilmenee.

⚠VAROITUS
Kun vaihdat moottoriöljyä, sammuta moottori ja pidä ajoneuvo turvallisesti pysäköitynä välttääksesi loukkaantumisen tai kuoleman.

21. Hävitä käytetty öljy ja öljysuodatin asianmukaisella tavalla.

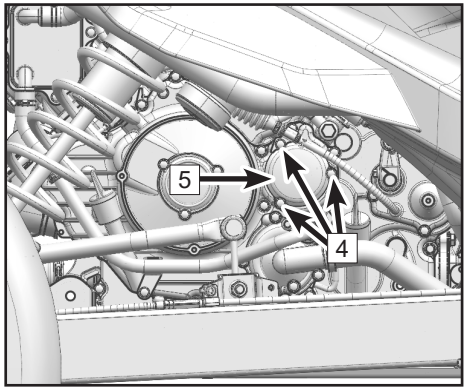

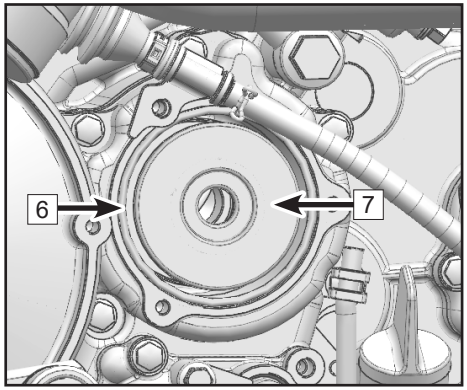

Vaihteistoöljyn vaihtaminen

1. Aseta ajoneuvo tasaiselle alustalle, ja pysäköi ajoneuvo.
2. Käynnistä moottori. Anna sen lämmetä 2–3 minuuttia, ja sammuta sitten moottori.
3. Aseta astia moottoriöljyn tyhjennysaukon alle (1), johon valutat vanhan öljyn.
4. Irrota öljyn mittatikku, ja pyyhi se puhtaaksi.
5. Irrota kampikammion magneettinen tyhjennysproppu (3) ja prikka (2) valuttaaksesi öljyn ulos.
6. Odota, että vaihteisto on tyhjentynyt öljystä.
7. Puhdista roskat ja kertymät magneettisesta tyhjennyspropusta (3). Vaihda proppu (2) uuteen, jos se on vaurioitunut.
8. Aseta magneettinen tyhjennysproppu (2) ja prikka paikoilleen (3).
   Tyhjennyspropun kiristysmomentti: 20 N·m
9. Pyyhi magneettisen tyhjennyspropun ympäristö kuivalla ja puhtaalla liinalla.

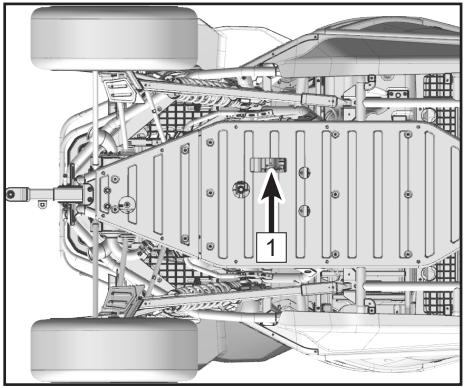

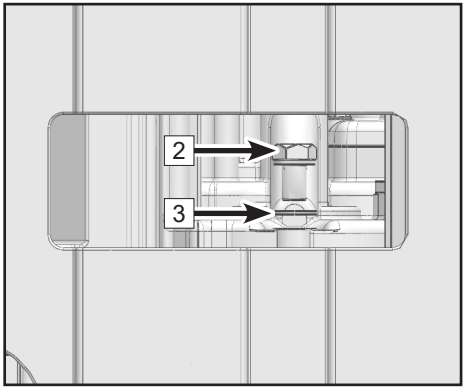

Lisää suositeltua öljyä (SAE 75W-90 GL-5) öljyntäyttöaukkoon käyttäen apuna suppiloa, suppilon jatkoputkea ja putken sovitinta, jotka tulevat ajoneuvon mukana. Pidä öljyntaso määrätyn mitan rajoissa.

10. Irrota suppilo ja sen lisäosat. Tarkista, että öljytaso on mittatikun ylä- ja alaviivan välissä. Säätele öljyn määrää sen mukaisesti.

⚠VAARA
Jos öljyä on liikaa tai liian vähän, se vaikuttaa moottorin normaaliin toimintaan. Tarkista, että öljyn määrä on mittatikun ylä- ja alaviivan välissä.

11. Aseta mittatikku takaisin paikoilleen, ja kiristä se kiinni.
12. Varmista, että ajoneuvo on pysäköintitilassa. Käynnistä moottori, ja anna sen tyhjäkäydä 30 sekuntia.
13. Tarkista moottori vuotojen varalta moottorin sammuttamisen jälkeen. Ota yhteyttä jälleenmyyjään, mikäli vuotoja ilmenee.

⚠VAARA
Kun vaihdat moottoriöljyä, sammuta moottori ja pidä ajoneuvo turvallisesti pysäköitynä välttääksesi loukkaantumisen tai kuoleman.

14. Hävitä käytetty öljy asianmukaisella tavalla.

Moottorin venttiilien välyksen säätö

Imu- ja pakoventtiilien välykset muuttuvat ajoneuvon käytön myötä, mikä voi aiheuttaa virheellistä polttoaineen tai ilman syöttöä ja moottorin ääntä. Tämän välttämiseksi venttiilivälykset on säädettävä huolto-ohjelman mukaisesti. Ammattitaitoisen henkilön tulee suorittaa tämä säätö. Ota yhteyttä jälleenmyyjään huoltoa varten.

HUOMIOI:

Imuventtiilin välys (kylmä moottori): 0,06 mm ~ 0,14 mm

Pakoventtiilin välys (kylmä moottori): 0,11 mm ~ 0,19 mm

Moottorin tyhjäkäynnin nopeus

Tämä ajoneuvo on varustettu elektronisella polttoaineen ruiskutusjärjestelmällä. Kaasuläppäkotelo on tärkeä osa polttoainejärjestelmää. Se on asetettu tehtaalla ja vaatii hienovaraista säätöä. Kuluttajilla ei ole säännöksiä moottorin tyhjäkäynnin säätämiseksi. Jos säädöksiä muokataan, moottorin suorituskyky saattaa huonontua ja siitä voi aiheutua vaurioita. Tarkista, että onko moottorin tyhjäkäyntinopeus vakaa vai epänormaali, ja ota tarvittaessa yhteyttä jälleenmyyjään.

Etu- ja takahammaspyörästöt

Tarkista etu- ja takahammaspyörästöjen koteloiden pinnat öljyvuotojen varalta ennen ajoneuvon käyttöä. Mikäli vuotoja on havaittavissa, ota yhteyttä jälleenmyyjään varataksesi ajan tarkistus- ja huoltotoimenpiteille.

Etu- ja takahammaspyörästöjen öljyn vaihtaminen

1. Aseta ajoneuvo tasaiselle alustalle ja pysäköi ajoneuvo.
2. Aseta astia moottoriöljyn hammaspyörästön kotelon alle, johon valutat vanhan öljyn.
3. Irrota magneettinen tyhjennysproppu (kuvan nro. 1 tai 2) ja prikka hammaspyörästön kotelon pohjasta.
4. Puhdista proppu kaikesta kertyneestä roskasta ja epäpuhtauksista. Vaihda prikka uuteen mikäli vanha on vaurioitunut.
5. Odota useampi minuutti, kunnes kotelo on täysin valunut tyhjiin.
6. Asenna magneettinen tyhjennysproppu ja prikka.
   Tyhjennyspropun kiristysmomentti: 25 N·m
7. Irrota täyttöproppu ja prikka (3).
8. Lisää suositeltua öljyä (SAE 80W-90 GL-5) määritelty määrä käyttäen suppiloa, suppilon jatketta ja putken adapteria.
   Etuhammaspyörästön öljytilavuus 250 ml

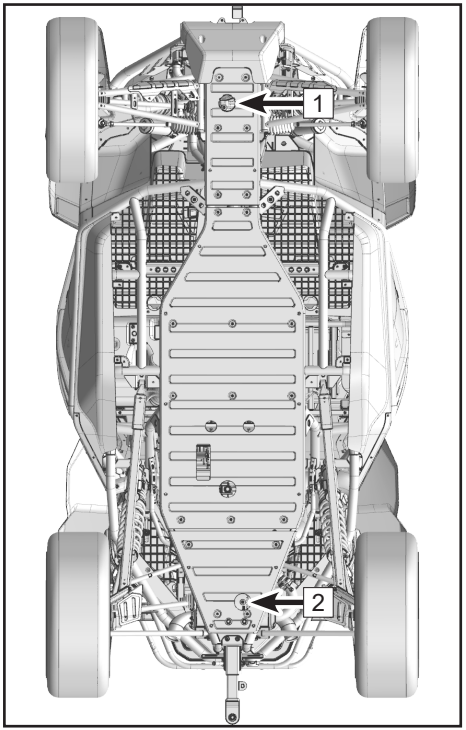

1	Etuhammaspyö-rästön proppu	2	Takahammaspyö-rästön proppu

Takahammaspyörästön öljytilavuus: 400 ml

9. Kiinnitä täyttöproppu ja prikka (3).

Täyttöpropun kiristysmomentti 25 N·m

10. Hävitä käytetty öljy ja öljysuodatin asianmukaisella tavalla.
11. Öljynvaihtotoimenpide on samanlainen sekä etu- että takahammaspyörästölle.

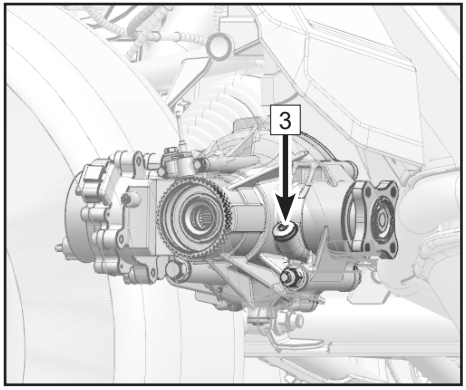

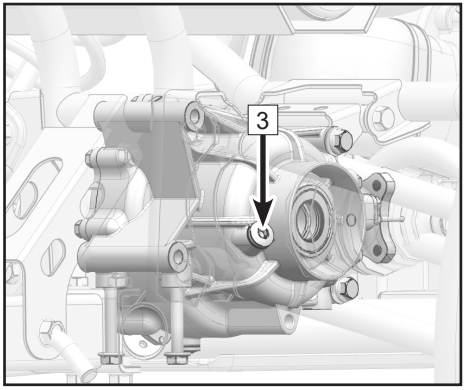

Etu- ja takavetoakseleiden suojakumit

Etu- ja takavetoakseleiden suojakumien (1) kunto kulumisen ja reikien varalta on syytä tarkistaa ennen ajoneuvon käyttöä. Mikäli vaurioita on havaittavissa, toimita ajoneuvo jälleenmyyjälle korjattavaksi.

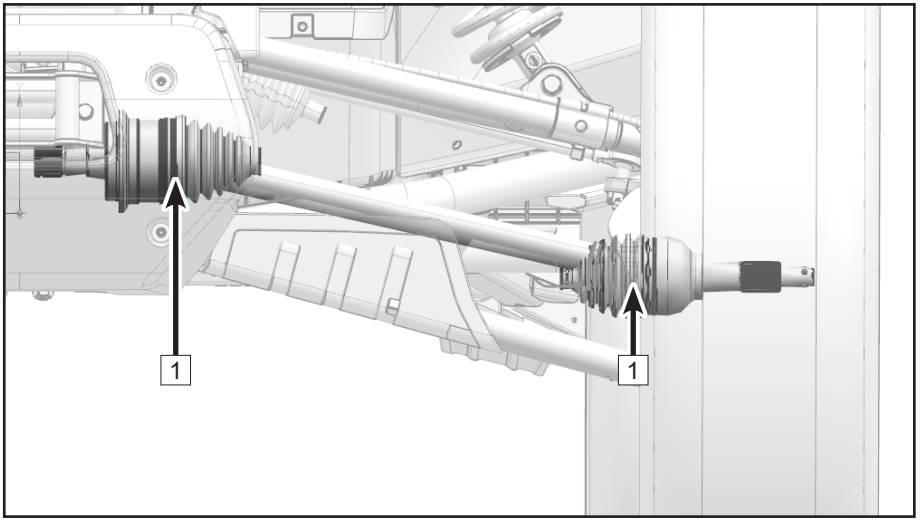

CVT-järjestelmä

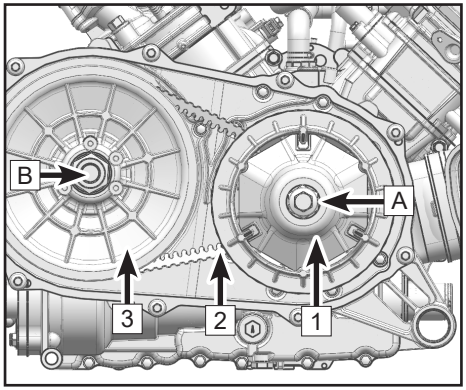

Tämä ajoneuvo on varustettu portaattomalla automaattivaihteistolla (CVT), joka hyödyntää vetohihnaa ja kytkinakseleita säätääkseen automaattisesti vaihteiston vetosuhdanteita. Tämä mahdollistaa loppumattoman määrän hyödynnettäviä välityksiä ajoneuvon pienimmän ja suurimman nopeuden välillä ilman erillisiä porrastuksia tai vaihteen vaihtoja.

CVT-järjestelmä muodostuu ensiökytkimestä (1), joka on edistynyt versio moottorin kampiakseliin kiinnitetystä keskipakoiskytkimestä (A).

Toisiokytkin (3) on yhdistetty vaihteiston ulostuloakseliin (B), jolloin se palvelee kahta eri tarkoitusta. Se toimii liikevoiman välittäjänä ja tuottaa tietoa väännön määrästä, joka puolestaan säätelee vaihteiston vetosuhdanteita. Vetohihna (2) on raskaaseen käyttöön soveltuva V-hihna, joka yhdistää vaihteiston kytkimet.

CVT-järjestelmän kansi sulkee sisäänsä kytkimien ja hihnan kokoonpanon. Kannessa on sisään- ja ulostulon kanavat, jotka ohjaavat ilmaa kannen sisälle jäähdyttäen sisällä olevia osia. Kyseiset kanavat on syytä tarkastaa tasaisin aikavälein. CVT-järjestelmä ei sisällä mitään huoltokohteita ajoneuvon omistajalle. Ota yhteyttä jälleenmyyjään CVT-järjestelmän huoltamiseen liittyen.

CVT-järjestelmän hihnan ja kytkimien toimintahäiriöiden välttäminen

CVT-järjestelmän kytkimien ja hihnan käyttöikää voidaan suuresti pidentää välttämällä seuraavia yleisiä käyttöön liittyviä virheitä:

Aiheuttaa vaurioita CVT-järjestelmälle	Ratkaisu
Ajoneuvon ajaminen korkealla vaihteella kuljetusajoneuvon tai -kärryn kyytiin.	Vaihda vaihde matalalle, kun ajoneuvoa ajetaan kuljetettavaksi.
Korkean vaihteen suoraan käyttäminen jyrkässä nousussa.	Jyrkässä nousussa käytä ensin matalaa vaihdetta.
Matalilla kierroksilla ajaminen, ajaminen siten että kytkin juuri ja juuri aktivoituu tai matalan nopeuden (noin 5km/h~10km/h) ajaminen korkealla vaihteella.	Matalaa vaihdetta suositellaan käytettäväksi kylmässä ilmastossa CVT:n toimivuuden ja osien käyttöiän lisäämiseksi. Aja kovempaa tai käytä matalaa vaihdetta useammin.
CVT-järjestelmän riittämätön lämmittäminen kylmässä ympäristössä ajettaessa.	Lämmitä moottori ennen ajoa. CVT:n hihna tulee näin joustavammaksi, mikä estää hihnan kuumenemisen.
Hidas kaasuttaminen, kevyt CVT-järjestelmän aktivoituminen.	Käytä kaasua tehokkaasti ja tarkoituksenmukaisesti CVT:n tehokkaan aktivoitumisen takaamiseksi.
Hinaaminen/työntäminen matalilla kierroksilla/nopeudella.	Käytä ainoastaan matalaa vaihdetta.
Hyötykäyttö, lumen, mudan tms. auraaminen.	Käytä ainoastaan matalaa vaihdetta.
Raskas kuorma matalalla nopeudella ajettaessa.	Käytä ainoastaan matalaa vaihdetta.

Aiheuttaa vaurioita CVT-järjestelmälle	Ratkaisu
Mutaan tai lumeen juuttuminen.	Vaihda vaihde matalalle vaihteelle ja varovaisesti käytä kaasua nopeasti ja aggressiivisesti aktivoidaksesti CVT:n. VAROITUS: Liiallinen kaasutus voi aiheuttaa ohjauksen menettämisen ja ajoneuvon kaatumisen.
Suurien esteiden ylittäminen, kun ajoneuvo on ollut pysähdyksissä.	Vaihda vaihde matalalle vaihteelle ja varovaisesti käytä kaasua nopeasti ja aggressiivisesti aktivoidaksesti CVT:n. VAROITUS: Liiallinen kaasutus voi aiheuttaa ohjauksen menettämisen ja ajoneuvon kaatumisen.
Hihnan luistaminen johtuen CVT-järjestelmään joutuneesta lumesta tai vedestä.	Valuta vesi pois CVT:stä ja kuivaa järjestelmä, mikäli mahdollista tai ota yhteyttä jälleenmyyjään.
CVT-järjestelmän osien ylikuumeneminen aiheuttaa käyttöhäiriöitä.	Ota yhteyttä jälleenmyyjään CVT-järjestelmän tarkistusta ja korjaamista varten.

Miten toimia, jos vettä joutuu CVT-järjestelmän koteloon

Mikäli ajoneuvo on joutunut niin syvälle veteen, että CVT-järjestelmään on päässyt vettä, irrota tyhjennysproppu (1) kotelon pohjasta valuttaaksesi veden pois kotelosta.

HUOMAA
Mikäli CVT-järjestelmän kotelosta valuu vettä ulos propun avaamisen jälkeen, pyydä jälleenmyyjää tarkistamaan ajoneuvo, sillä vesi on saattanut vaurioittaa CVT-järjestelmää tai muita moottorin osia.

Märän CVT-järjestelmän kuivaaminen

Mikäli CVT-järjestelmä on ollut veden alla ja vetohihna luistaa, kaikki jäljellä oleva kosteus CVT-järjestelmässä voidaan poistaa käyttämällä moottoria 2000 RPM:n kierrosalueella ajoneuvon ollessa pysäköinti- tai vapaavaihteella 30–60 sekunnin ajan. Tämän jälkeen on syytä testata CVT:n toimivuus matalalla vaihteella. Toista toimenpide tarvittaessa. Ota yhteyttä jälleenmyyjään, mikäli CVT-järjestelmä luistaa yhä tai toimii heikosti.

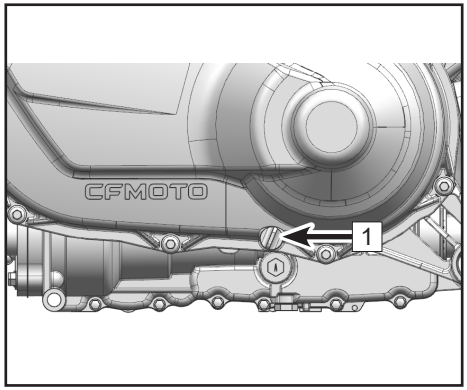

Jäähdytysjärjestelmä

Tarkista jäähdytinnesteen taso

1. Aseta ajoneuvo tasaiselle alustalle, ja pysäköi ajoneuvo.
2. Odota, että moottori jäähtyy ympäristön lämpötilan tasalle, ja tarkista sitten jäähdytinnesteen taso.
3. Poista etukansi.
4. Varmista jäähdytinnestesäiliön reunasta, että nestepinnan taso on ylä- ja alamerkin välissä (1).
5. Aseta etukansi takaisin paikoilleen.

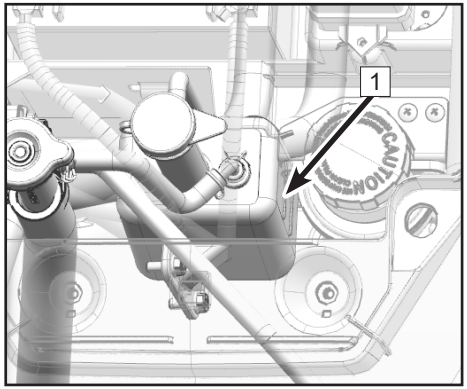

⚠VAROITUS
Jos jäähdytinnesteen taso on noussut, ota yhteyttä jälleenmyyjään niin pian kuin mahdollista tarkastaaksesi pakkasenkeston pitoisuuden jäähdytinnesteessä. Tislattua vettä voidaan käyttää lyhyen aikaa, jos jäähdytinnestettä ei ole saatavilla. Pehmennetty vesi on toinen vaihtoehto. Älä koskaan käytä kovaa vettä tai suolavettä, sillä ne voivat vahingoittaa moottoria.

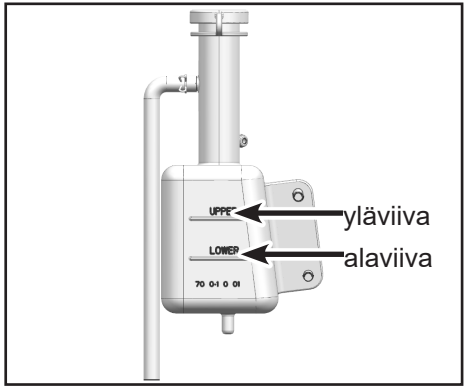

Jäähdyttimen tuuletin kytkeytyy automaattisesti päälle ja pois päältä jäähdytinnesteen lämpötilan mukaan ajoneuvon käytön aikana.

Jäähdytysnesteen vaihtaminen

⚠VAROITUS
Älä koskaan poista jäähdyttimen korkkia, kun moottori on kuuma. Odota, että moottori jäähtyy ennen kuin irrotat jäähdyttimen korkin. Kuuma jäähdytinneste voi aiheuttaa vakavia palovammoja.

1. Aseta ajoneuvo tasaiselle alustalle, ja pysäköi ajoneuvo.
2. Odota, että moottori jäähtyy ympäristön lämpötilan tasalle, ja tarkista sitten jäähdytinnesteen taso.
3. Irrota etukansi.
4. Irrota jäähdyttimen korkki (1) ja jäähdytysnestesäiliön korkki (2).
5. Aseta astia jäähdytinnesteen tyhjennyspropun etuosan alle (3), ja irrota sitten tyhjennysproppu ja prikka.
6. Odota, kunnes jäähdytinneste on valunut kokonaan ulos, ja aseta sitten tyhjennysproppu ja prikka takaisin paikoilleen. Vaihda prikka tarvittaessa, jos se on vahingoittunut. Älä kiristä tyhjennyspulttia kokonaan tässä vaiheessa.
7. Irrota jäähdytysnestesäiliön letku ja valuta se tyhjäksi. Aseta sitten jäähdytysnestesäiliön letku takaisin.
8. Laita jäähdytinnestettä jäähdyttimeen käyttäen ajoneuvon mukana tullutta suppiloa.
   HUOMIOI: Suppilo tulee puhdistaa huolellisesti öljystä ja muista aineista, jotka voivat kulkeutua jäähdyttimeen ja sotkea sen.

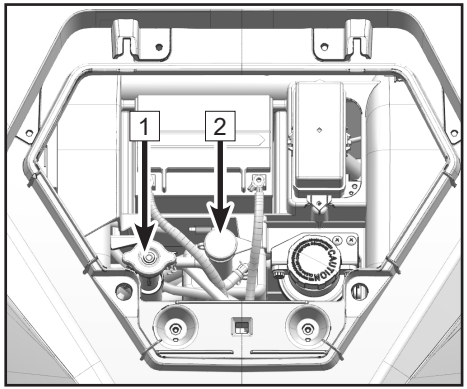

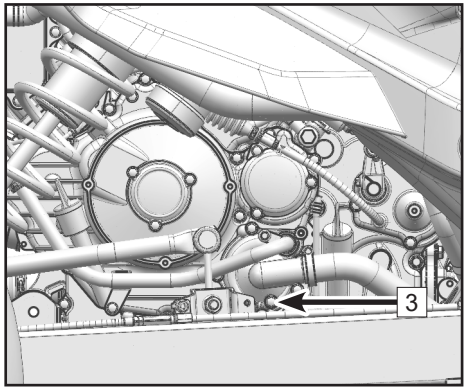

9. Kierrä jäähdytinnesteen tyhjennysproppu irti jäähdytinnesteen täytön aikana vapauttaaksesi jäännös-ilmaa jäähdytinnesteletkun sisällä, kunnes sieltä tulee ainoastaan nestettä. Ruuvaa tyhjennysproppu sitten kiinni ja kiristä se.

Tyhjennyspropun kiristysmomentti: 10 N·m

10. Aseta jäähdyttimen korkki paikoilleen, kun olet kaatanut jäähdytinnesteen jäähdyttimeen.

11. Kaada jäähdytinnestettä säiliöön, kunnes nestepinnan taso on ylä- ja alamerkin välissä. Aseta jäähdytinnestesäiliön korkki paikoilleen.

12. Käynnistä moottori, ja anna sen tyhjäkäydä useamman minuutin ajan, kunnes jäähdyttimen tuuletin käynnistyy. Sammuta sitten moottori.

13. Tarkista jäähdytinnesteen taso jäähdyttimessä moottorin viilentymisen jälkeen. Lisää jäähdytinnestettä jäähdyttimen yläosaan, jos nestepinnan taso on alhainen.

14. Käynnistä moottori, ja anna sen tyhjäkäydä useamman minuutin ajan. Tarkista, näkyykö vuotoja. Jos vuotoja ilmenee, ota yhteyttä jälleenmyyjään ja pyydä tarkistamaan jäähdytysjärjestelmä.

15. Aseta etukansi paikoilleen.

16. Hävitä vanha jäähdytinneste asianmukaisella tavalla.

HUOMIO:

Suositeltu jäähdytinneste:

Kaikki laadukkaat etyleeniglykolia sisältävät jäätymisenestoaineet, jotka sisältävät alumiinimoottoreille sopivia korroosionestoaineita. CFMOTO:n suosittelema jäähdytinnesteen pakkasenkesto: -35 °C.

Jäätymisenestoaineen ja veden sekoitussuhde: 1:1

Jäähdytinnesteen täyttömäärä: **4,2 l**

Jäähdytinnesteen vaihto: **4,1 l**

Jäähdytinnestesäiliön tilavuus: **230 ml ~ 410 ml**

Jäähdyttimen puhdistus

Mudan tai roskien peittämän jäähdyttimen ulkopintojen puhdistaminen varmistaa, että se jäähdyttää moottoria tehokkaasti. Käytä ainoastaan matalapaineista vettä jäähdyttimen puhdistamiseen. Korkeapainepesurit voivat vahingoittaa jäähdyttimen osia. Varmista, että vesi voi virrata vapaasti jäähdytyslaippojen läpi. Tämä on merkki siitä, että jäähdytysilma pääsee kulkemaan läpi.

⚠VAROITUS
Jos vaihdat jäähdytinnestettä, ota yhteyttä jälleenmyyjään, jotta kaikki jäljelle jäänyt jäähdytinneste saadaan valutettua pois. Erilainen jäähdytinnestesekoitus voi johtaa moottorin vaurioitumiseen.

Sytytystulppa/sytytystulpat

Sytytystulppa (1) on tärkeä moottorin osa, joka on helppo tarkistaa. Sytytystulpan väri ja kunto voivat kertoa moottorin kunnosta. Ihanteellinen väri keskielektrodin ympärillä olevassa eristimessä vaihtelee keskiruskeasta vaaleanruskeaan silloin, kun moottori toimii normaalisti. Jos elektrodien eroosio kasvaa tai jos hiiltä ja muuta karstaa on liikaa, sytytystulppa on syytä vaihtaa uuteen suositeltuun tulppaan.

Irrota ja tarkista sytytystulppa/tulpat säännöllisin väliajoin lämpövaurioiden ja karstan varalta, jotka aiheuttavat tulppien hajoamista ja kulumista. Älä yritä diagnosoida sytytystulpan väriä tai moottoriongelmia itse, vaan vie ajoneuvo sen sijaan jälleenmyyjälle huollettavaksi.

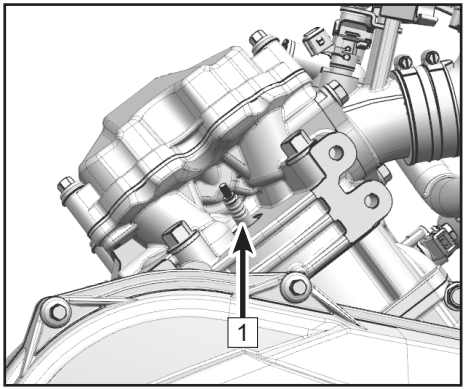

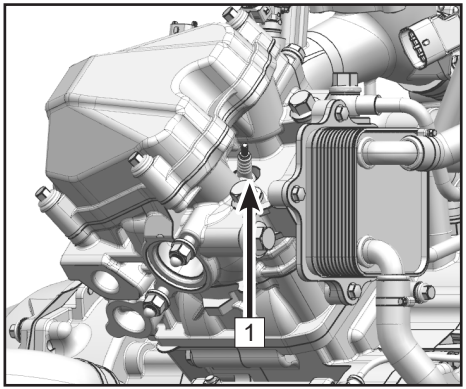

Sytytystulpan irrotus ja tarkistaminen

1. Aseta ja pysäköi ajoneuvo tasaiselle maalle.
2. Irrota tulpan hattu. (Irrota takakansi ennen kuin irrotat sytytystulpan sylinterin kannesta.)
3. Käytä tulppa-avainta ja lenkkiavainta työkalusetistä irrottaaksesi sytytystulpan.
4. Tarkista sytytystulpan kärkiväli (A) rakotulkilla. Säädä kärkiväliä tarvittaessa.

   HUOMIOI:

   Määritelty sytytystulppa: **CR8EK (NGK)**

   Sytytystulpan kärkiväli: **0.65 mm ~ 0.75 mm**
5. Puhdista tiivisteen pinta. Pyyhi lika pois kierteistä.
6. Asenna sytytystulppa, ja kiristä määriteltyyn momenttiin.
   Sytytystulpan kiristysmomentti: 20 N•m.
   HUOMIOI:
   Jos momenttiavainta ei ole saatavilla sytytystulppaa asennettaessa, hyvä arvio oikeasta momentista on kiristää sytytystulppa ensin sormilla ja kiristää se sitten työkalulla 1/4–1/2 kierrosta.
7. Aseta tulpan hattu.
8. Aseta takakansi paikoilleen.

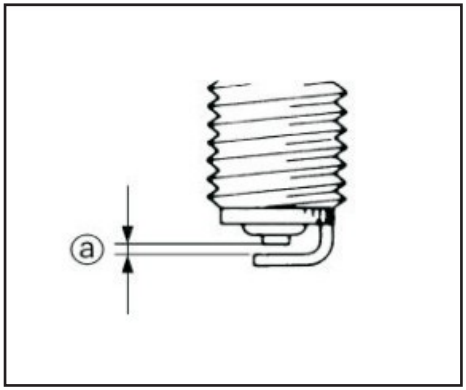

Sytytystulpan irrotus veden poistamiseksi moottorista

Jos moottoriin on joutunut vettä, on tärkeää poistaa vesi mahdollisimman pian. Irrota sytytystulppa/tulpat ja pyöritä moottoria käynnistysjärjestelmällä lyhyen aikaa veden poistamiseksi sylinteristä. Varmista, että vesi on valunut kokonaan pois ilmansuodatinkotelosta ennen kuin poistat vettä moottorista. Huollata moottori välittömästi jälleenmyyjällä.

VAROITUS
Voi seurata vakavia moottorivaurioita, jos moottoriin pääsee vettä. Huollata ajoneuvosi viipymättä jälleenmyyjälläsi, jos ajoneuvo uppoaa tai pysähtyy veteen, joka ylittää jalkatuen tason. On tärkeää ottaa yhteyttä jälleenmyyjään huoltoa varten ennen moottorin käynnistämistä, jos vettä on päässyt moottoriin. Moottorin sisällä oleva vesi voi aiheuttaa hydraulisen lukkoefektin, joka voi vahingoittaa starttia ja moottorin osia. Tarkista, että moottoriöljyn seassa ei ole vettä. Tyhjennä ja täytä uudella moottoriöljyllä, jos kampikammiosta löytyy vettä.

Pakoputken kipinäsammutin

Puhdista hiilikertymät kipinäsammuttimesta säännöllisin väliajoin. Tukkeutunut kipinäsammutin heikentää moottorin tehoa. Tarkista kipinäsammutin ja puhdista se tarvittaessa, jos ajat mudassa tai vedessä.

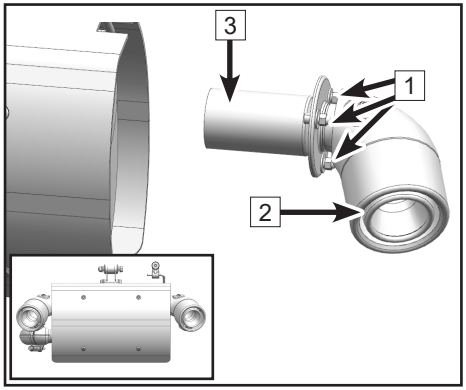

⚠VAROITUS
Pakojärjestelmän lämpötila on erittäin korkea heti käytön jälkeen. Kuumaan pakoputkeen koskeminen voi johtaa vakaviin vammoihin. Varmista, että pakojärjestelmä on jäähtynyt ennen kuin tarkastat ja puhdistat osia.

Irrota mutterit ja prikat (1).

Irrota kipinäsammutin (2).

Käytä teräsharjaa puhdistaaksesi hiilikertymät kipinäsammuttimen terässuojuksesta (3).

Puhdista kipinäsammuttimen sisäpuoli paineilmalla.

Tarkista, onko kipinäsammuttimen terässuojuksessa vaurioita tai kulumia. Vaihda kipinäsammutin uuteen, jos se on kulunut tai vaurioitunut.

Asenna kipinäsammutin, prikat ja mutterit takaisin äänenvaimentimeen.

Vääntömomentti: 10 N•m

Akku

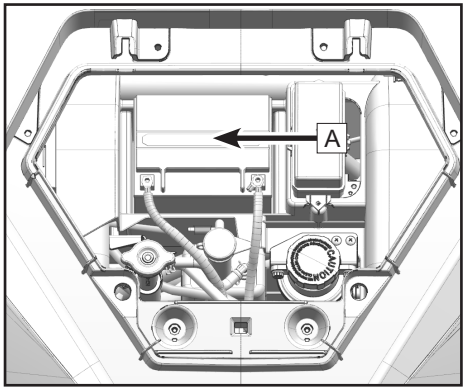

Tämä ajoneuvo on varustettu 12 voltin (30 ampeeritunnin) suljetulla ja vähän huoltoa vaativalla akulla (A). Sen vuoksi ei ole tarpeen tarkistaa elektrolyytteja tai lisätä tislattua vettä akkuun. Jos akku vaikuttaa olevan tyhjä, kansi on vaurioitunut tai muita ongelmia ilmenee, ota yhteyttä jälleenmyyjään.

VARO
Älä käytä ajoneuvon moottoria tyhjäkäynnillä 20 minuuttia pidempään. Jos moottori käy pitkään tyhjäkäynnillä, akku voi tyhjentyä niin paljon, että käynnistysmoottori ei toimi kunnolla. Jos näin käy, irrota akku ja lataa se.

HUOLTO JA YLLÄPITO

Akun irrottaminen

Aseta ajoneuvo tasaiselle maalle, ja pysäköi ajoneuvo.

Laita pysäytyskytkin ja avain OFF-asentoon ja varmista, että sytytysjärjestelmä on virta pois -asennossa.

Irrota etukansi.
Irrota musta negatiivinen kaapeli (-).
Irrota punainen positiivinen kaapeli (+).
Irrota akun kiinnitysremmi.
Ota akku pois.

Akun huoltaminen

Puhdista akun kansi ja navat ruokasoodasta ja vedestä valmistetulla seoksella sekä pehmeällä harjalla.
Puhdista kaikki lika ja korroosio positiivisesta ja negatiivisesta navasta jäykällä harjalla.
Vähän huoltoa vaativien akkujen lataamiseen tarvitaan erityinen akkulaturi (jatkuva matalajännite / ampeeri)
Tavallisen akkulaturin käyttö voi lyhentää akun käyttöikää.
Jos ajoneuvo on käyttämättä kuukauden tai pidempään, irrota akku ja säilytä sitä viileässä ja kuivassa paikassa. Lataa akku täyteen ennen uudelleen asentamista. Akku tulee irrottaa ajoneuvosta lataamisen ajaksi.

Akun asentaminen

Aseta ajoneuvo tasaiselle maalle ja pysäköi.
Laita pysäytyskytkin ja avain OFF-asentoon ja varmista, että sytytysjärjestelmä on virta pois -asennossa.
Irrota etukansi.
Aseta akku paikoilleen.
Kiinnitä akun kiinnitysremmi.
Kiinnitä punainen positiivinen johto (+).
Kiinnitä musta negatiivinen johto (-).

⚠ VAROITUS
Vältä kosketusta ihon, silmien tai vaatteiden kanssa, ja suojaa silmät aina, kun työskentelet akkujen lähellä. Pidä poissa lasten ulottuvilta. Pidä akut loitolla kipinöistä, liekeistä, savukkeista tai muista sytytyslähteistä. Tuuleta alue, kun lataat tai käytät akkua suljetussa tilassa. **Akkuhapolle altistuminen:** **ULKOINEN ALTISTUMINEN: Huuhtele vedellä.** **SISÄINEN ALTISTUMINEN: Hankkiudu välittömästi lääkäriin.** **SILMÄT: Huuhtele vedellä 15 minuuttia, ja hankkiudu nopeasti lääkäriin.**

HUOMIOI: Väärä toimintajärjestys akun asentamisessa ja irrottamisessa voi johtaa oikosulkuun akun ja ajoneuvon välillä.

HUOLTO JA YLLÄPITO

Akun lataaminen

Irrota akku.

Liitä laturi akun plus- ja miinusnapoihin.

Kytke laturi päälle.

Huomioi: On suositeltavaa ladata akkua 10 % sen virtakapasiteetista.

Sammuta laturi lataamisen jälkeen.

Irrota laturi akusta.

Huomioi: Jos ajoneuvoa ei käytetä pitkään aikaan, akku tulee ladata kolmen kuukauden välein.

Jarrut

Jarrunesteen tason tarkistaminen

Tarkista ennen ajamista, että jarrunesteen taso on alamerkin yläpuolella, ja lisää jarrunestettä aina tarvittaessa. Jarrunestesäiliö sijaitsee etukannen alla. Liian vähäinen jarrunesteen määrä voi päästää ilmaa jarrujärjestelmään, mikä saattaa aiheuttaa jarrujen tehottomuuden.
Noudata näitä varotoimia:

- Kun tarkistat jarrunesteen tasoa, varmista, että ajoneuvo on tasaisella alustalla.
- Käytä vain laadukasta jarrunestettä, sillä muuten kumitiivisteet voivat hapertua. Se voi aiheuttaa vuotoja ja heikentää jarrutehoa.
- Suositeltu jarruneste: DOT 4.
- Käytä aina samantyyppistä jarrunestettä. Nesteiden sekoittaminen voi aiheuttaa haitallisen kemiallisen reaktion ja heikentää ajoneuvon jarrutehoa.
- Varo, että pääsylinterin säiliöön ei pääse vettä. Vesi alentaa merkittävästi jarrunesteen kiehumispistettä ja huonontaa jarrutehoa.
- Jarruneste voi vahingoittaa maalattuja pintoja tai muoviosia. Puhdista valunut tai läikkynyt neste välittömästi.

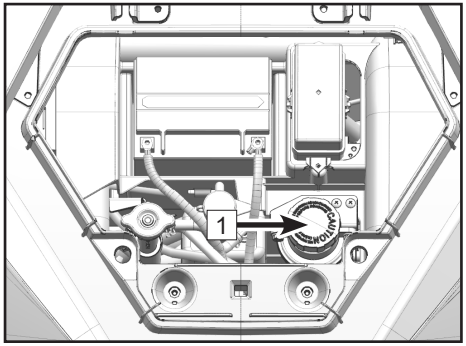

1	Jarrunestesäiliö

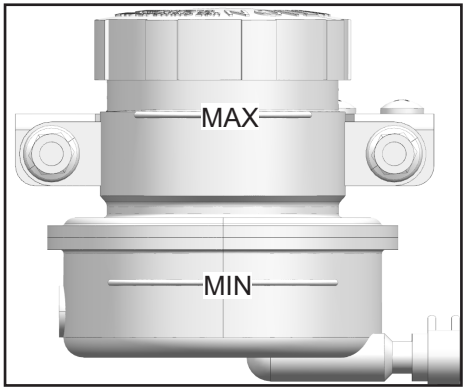

- Kun jarrupalat kuluvat, on normaalia, että jarrunesteen taso laskee asteittain. Vähäinen jarrunesteen määrä voi olla merkki kuluneista jarrupaloista tai jarrujärjestelmän vuodosta. Tarkista sen vuoksi jarrupalat ensin kulumien varalta ennen kuin tarkistat jarrujärjestelmän vuotojen varalta.
- Pyydä jälleenmyyjää tarkistamaan syy, jos jarrunesteen taso laskee yllättäen.

Jarrupalojen tarkistus

Tarkista etu- ja takajarrupalat sekä jarrulevyt vaurioiden ja kulumisen varalta. Jos jarrupalan paksuus (A) on alle 2,0 mm tai jos jarrulevyn paksuus (B) on alle 4,0 mm, vaihdata ne jälleenmyyjälläsi. Jarruosien vaihtaminen vaatii ammattitaitoa, joten se on suoritettava jälleenmyyjällä.

HUOMIOI:

Renkaat on irrotettava jarrupalojen tarkistamista varten.

⚠VARO

Huoltotoimenpiteiden jälkeen:

- Varmista, että jarrut toimivat tasaisesti ja että jarruvivun vapaaliike on oikeanlainen.
- Varmista, että jarrut eivät laahaa ja että ne eivät toimi huokoisesti.
- Varmista, että kaikki ilma on poistettu jarrujärjestelmästä.

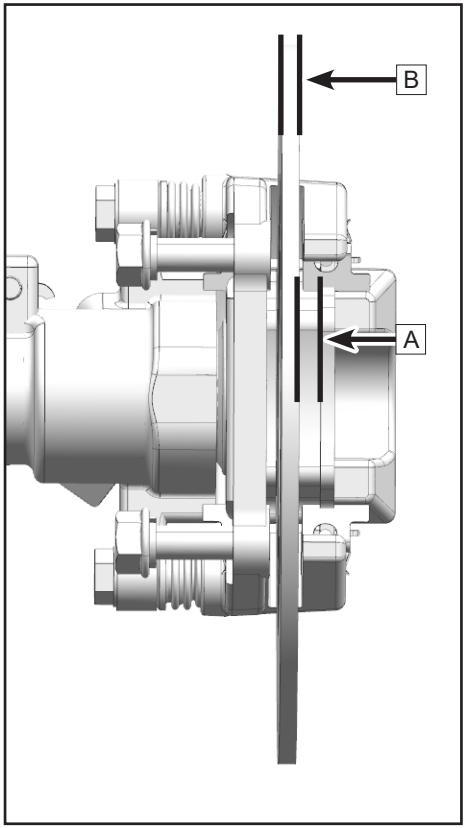

Jarrunesteen vaihtaminen

Vain koulutettu huoltohenkilö saa suorittaa jarrujärjestelmän täydellisen nesteiden vaihdon. Pyydä jälleenmyyjää vaihtamaan seuraavat osat määräaikaishuollon yhteydessä tai kun ne ovat vaurioituneet tai ne vuotavat:

- Vaihda jarruletkut neljän (4) vuoden välein.

⚠VAROITUS
Liian täysi pääsylinteri voi aiheuttaa jarrujen laahaamisen tai lukkiutumisen, mikä voi johtaa onnettomuuteen, vakavaan loukkaantumiseen tai kuolemaan. Pidä jarruneste suositellulla tasolla. Älä ylitäytä.

⚠VAROITUS
Älä koskaan säilytä tai käytä vajaata jarrunestepulloa. Jarruneste on hygroskooppista, eli se imee nopeasti kosteutta ilmasta. Kosteus laskee jarrunesteen kiehumispistettä, mikä voi johtaa jarrujen ennenaikaiseen heikentymiseen ja aiheuttaa onnettomuuden tai vakavan loukkaantumisen. Hävitä käyttämättä jäänyt jarruneste avatusta pullosta.

Jarruvalojen toiminta

Jarruvalo aktivoituu painamalla jarrupoljinta. Se toimii oikein silloin, kun jarruvalo syttyy juuri jarrutuksen alkaessa. Tarkasta, että kytkinkokoonpano ja sähköpiiri toimivat kunnolla, jos jarruvalon toiminnassa on häiriöitä.

Jousitus

Jotkut ajoneuvon etujousituksen osat eivät vaadi huoltoa tai voitelua. Huolehdi, että nämä osat puhdistetaan säännöllisesti, ja varmista ennen ajoa, että osat eivät ole löysällä tai vaurioituneet.

Jousituksen voitelu ja säätö

Etukääntövarren holkin ja takakallistuksenvakaajan voitelu:

Levitä voitelurasvaa voitelunippaan (1) rasvapuristimella, kunnes sitä alkaa valua holkista.

HUOMIOI
Etukääntövarren holkin edessä on neljä rasvanippaa ja takakallistuksenvakaajassa kaksi. Ne ovat symmetrisiä vasemmalla ja oikealla.

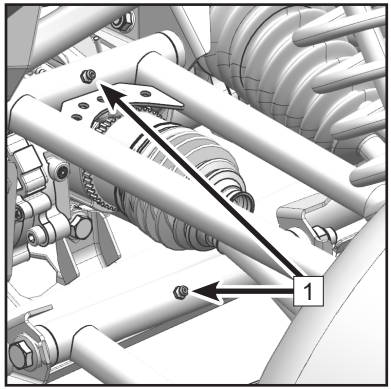

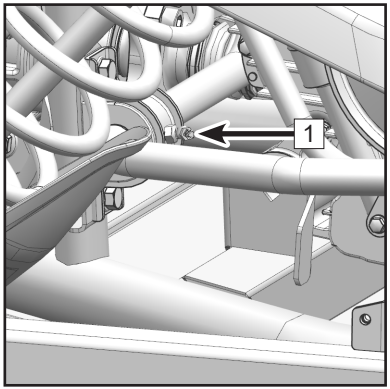

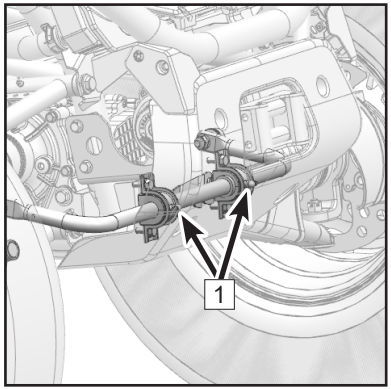

Jousen esijännityksen säätö

Kun ajat epätasaisessa maastossa, käytät vetokoukkua hinaamiseen tai kuljetat ajoneuvolle määritellyn maksimipainon verran ihmisiä ja kuormaa, lisää jousen esijännitystä tasaisen ajon mahdollistamiseksi.

Sopiva jousen esijännityksen asetus on henkilökohtainen valinta, ja siihen vaikuttavat kuljettajan paino, ajotyyli ja ajo-olosuhteet.

Ajoneuvon kohottaminen niin, että renkaat nousevat maasta helpottaa säätöjen asettamista. Mittaa jousen pituus sopivalla välineellä pitäen vasen ja oikea esijännitys samana.

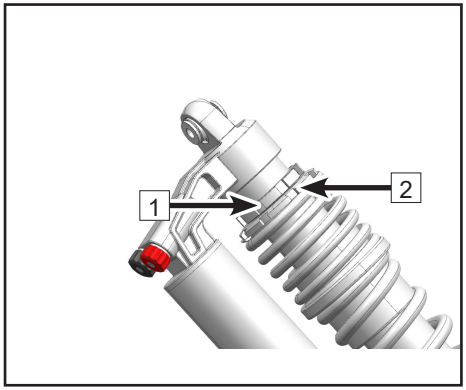

Jousen esijännityksen lisääminen:
Löysää lukkomutteri (1). Kierrä sitten säädintä myötäpäivään lyhentääksesi jousen pituutta(2).

Kiristä lukkomutteri takaisin paikoilleen(1).

Jousen esijännityksen vähentäminen:
Löysää lukkomutteri (1). Kierrä sitten säädintä vastapäivään lisätäksesi jousen pituutta (2).

Kiristä lukkomutteri takaisin paikoilleen(1).

HUOMIOI
Jakoavaimet iskunvaimentimen jousen esijännityksen säätämiseksi kuuluvat ajoneuvon mukana tulevaan työkalusarjaan.

Puristusvaimennuksen säätö

Puristusvaimennus (3) ohjaa jousituksen vaimennusnopeutta. Jos puristusvaimennusasetus on suurempi, jousituksen vaimennusnopeus on hitaampi. Jos puristusvaimennusasetus on pienempi, jousituksen vaimennusnopeus on nopeampi.

Puristusvaimennuksessa on A- ja B-taso. Taso A on matalan nopeuden puristusvaimennusta varten. Se vähentää tärinää kääntymisen aikana ja säilyttää vakauden välttäen ajoneuvon painopisteen epätasapainon. Taso B on korkean nopeuden puristusvaimennusta varten. Iskunvaimennin pystyy vaimentamaan nopeita jousituksen liikkeitä ja säilyttämään ajoneuvon vakauden nopean urheiluajon aikana, erityisesti jatkuvien töyssyjen aikana.

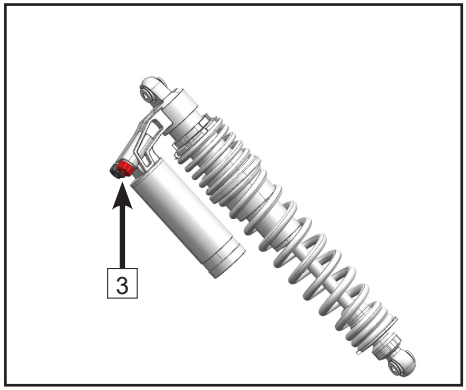

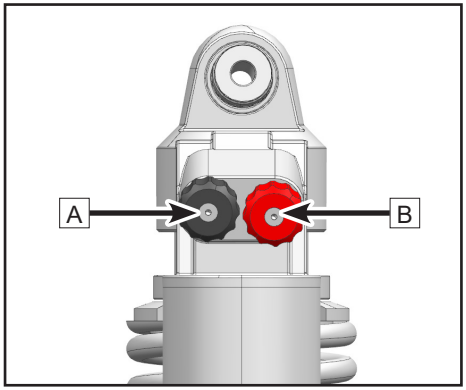

Puristusvaimennuksen lisääminen (kuvan säädin A):

HITAAN NOPEUDEN PURISTUSVAIMENNUKSEN ASETUS:

7 napsautusta. Tehdasasetus on 4 napsautusta sekä etu- että takaiskunvaimentimelle.

Käännä säädintä "+"-merkin suuntaan, jolloin vaimennus **lisääntyy**. Merkitse napsahduksien määrä muistiin.

Käännä säädintä "-"-merkin suuntaan, jolloin vaimennus **vähenee**. Merkitse napsahduksien määrä muistiin.

Puristusvaimennuksen vähentäminen (kuvan säädin B):

KORKEAN NOPEUDEN PURISTUSVAIMENNUKSEN ASETUS:

7 napsautusta. Tehdasasetus on 4 napsautusta sekä etu- että takaiskunvaimentimelle.

Käännä säädintä "+"-merkin suuntaan, jolloin vaimennus **lisääntyy**. Merkitse napsahduksien määrä muistiin.

Käännä säädintä "-"-merkin suuntaan, jolloin vaimennus **vähenee**. Merkitse napsahduksien määrä muistiin.

Puristusvaimennuksen palauttaminen tehdasasetukselle:

Käännä säädintä takaisinpäin sama napsahduksien määrä palauttaaksesi jousituksen tehdasasetuksille. Voit myös kääntää säädintä vastapäivään ("-"-suunta) siihen saakka kuin se vain kääntyy, ja sen jälkeen 4 napsautusta myötäpäivään ("+"-suuntaan). Tällöin sekä etu- että takajousituksen puristusvaimennus palautuu tehdasasetuksille.

Paluuvaimennuksen säätäminen

Paluuvaimennus (4) vaikuttaa jousituksen palautusnopeuteen sen puristamisen jälkeen. Jos vaimennusasetus on suurempi, paluunopeus on hitaampi. Jos vaimennusasetus on pienempi, paluunopeus on nopeampi. Sopiva palautumisasetus on henkilökohtainen mieltymys, ja se muuttuu ajajan painon, ajotyylin ja olosuhteiden mukaan.

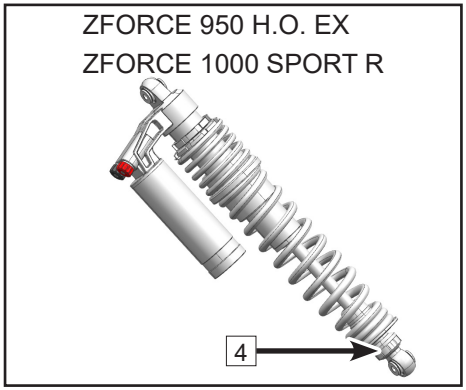

Paluuvaimennuksen säätäminen (4): Kaiken kaikkiaan 7 napsautusta (asetusta). Tehdasasetus on 4 napsautusta sekä etu- että takaiskunvaimentimelle.

Käännä säädintä "+"-merkin suuntaan, jolloin vaimennus **lisääntyy**. Merkitse napsahduksien määrä muistiin.

Käännä säädintä "-"-merkin suuntaan, jolloin vaimennus **vähenee**. Merkitse napsahduksien määrä muistiin.

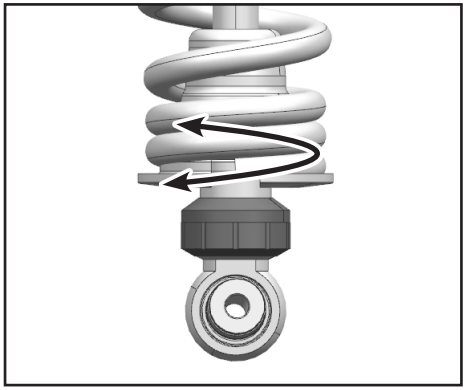

Paluuvaimennuksen palauttaminen tehdasasetuksille:

Käännä säädintä takaisinpäin sama napsahduksien määrä palauttaaksesi jousituksen tehdasasetuksille. Voit myös kääntää säädintä vastapäivään ("-"-suunta) siihen saakka kuin se vain kääntyy, ja sen jälkeen 4 napsautusta myötäpäivään ("+"-suuntaan). Tämä säätää sekä etu- että takajousitusta.

Renkaat

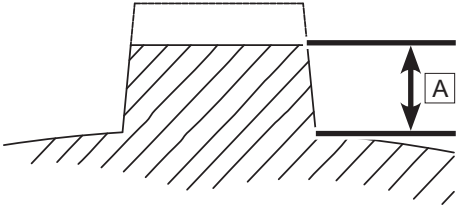

Renkaiden ilmanpaine

Käytä painekynää tarkistaaksesi renkaiden ilmanpaineet ennen ajoneuvon käyttämistä:

Eturengas:

Kun kuormaa on vähemmän kuin 195 kg: **14.5 PSI (100 kPa)**

Kun kuormaa on enemmän kuin 195 kg: **16 PSI (110 kPa)**

Takarengas:

Kun kuormaa on vähemmän kuin 195 kg: **16 PSI (110 kPa)**

Kun kuormaa on enemmän kuin 195 kg: **18 PSI (124 kPa)**

Uran syvyys

Tarkista renkaiden urien syvyydet tasaisin aikavälein. Vaihda renkaat uusiin, mikäli urien syvyys on vähemmän kuin alla on määritelty.

Uran syvyyden minimi: **3,0 mm**

Pyörien laakerit

- Nosta ajoneuvoa ja tue se tukevasti rungosta siten, että renkaat ovat irti maasta.
- Työnnä ja kisko rengasta ulkoreunoilta tunteaksesi, että onko renkaassa välystä sivuttaissuunnassa. Ota yhteyttä jälleenmyyjään, mikäli välystä on lainkaan havaittavissa.

Renkaan vaihtaminen

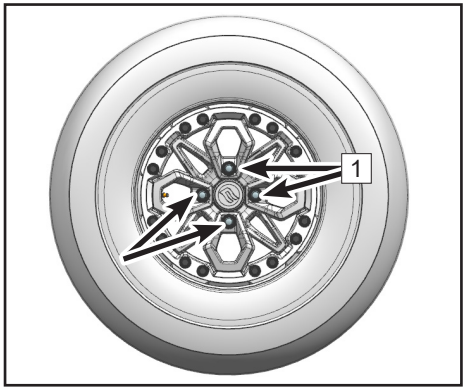

Irrottaminen

1. Aseta ajoneuvo tasaiselle alustalle.
2. Nosta ajoneuvo ja tue se rungosta tukevasti käyttäen tunkkia tai muuta nostamiseen soveltuvaa kalustoa siten, että rengas nousee irti maasta.
3. Irrota kuusiokulmaiset pyöränmutterit (1).
4. Irrota renkaat.

Kiinnittäminen

1. Aseta vanne navalle ja kiristä pyöränmutterit.
2. Kiristä pyöränmutterit ilmoitettuun kiristysmomenttiin.
   Pyöränmutteiden kiristysmomentti: 110 N·m ~ 120 N·m
3. Poista ajoneuvon tuki ja laske ajoneuvo maata vasten.

CST Clincher Off-road -renkaat & Beadlock-vanteet

⚠VAARA
Oikeat rengaspaineet ovat tärkeät ajoneuvon ajettavuuden ja vakauden kannalta. Riittämätön rengaspaine voi johtaa renkaan tyhjenemiseen ja pyörimiseen vanteella. Liiallinen paine voi johtaa renkaan puhkeamiseen. Noudata aina suositeltuja rengaspaineita. Älä koskaan aseta rengaspainetta alle minimin, sillä rengas voi irrota vanteelta.

⚠VAARA
Testaa rengaspaineet kylmästä renkaasta. Lämpötilan ja korkeuden vaihtelu vaikuttavat ilmanpaineisiin. Testaa rengaspaineet aina, kun jokin näistä olosuhteista on muuttunut.

Renkaiden kokoonpano:

1 - Vanne
2 - Rengas
3 - Beadlock-vannekehä
4 - Beadlock-rengaspultit - M8×25

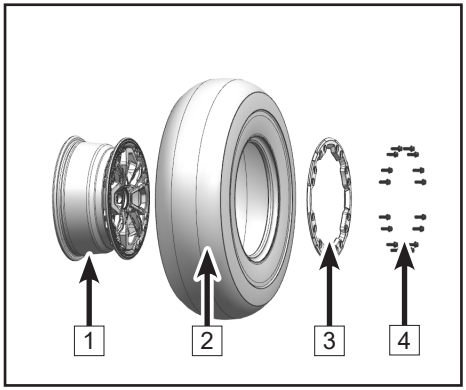

Renkaan irrottaminen

Tue irrotettavan renkaan alla oleva jousitus. Tyhjennä rengas.
Irrota beadlock-rengaspultit, beadlock-vannekehä ja rengas.
HUOMAA: Vannetta ei tarvitse irrottaa ajoneuvosta.

Renkaan asennus

Lisää ohut kerros voiteluainetta beadlock-pultteihin.

Aseta rengas beadlock-vannekehän ja vanteen väliin.

Varmista, että beadlock-vannekehä on keskellä rengasta.

Kohdista renkaan kevyt kohta (keltainen piste renkaassa) renkaan täyttöventtiilin kanssa.

1 - Renkaan ulkoreuna

2 - Beadlock-vannekehän reuna

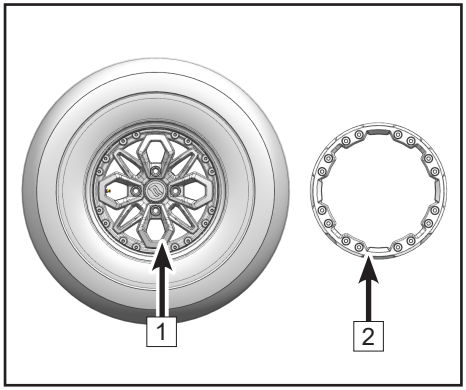

Beadlock-kiristysrenkaan asennus

Asenna kaikki beadlock-rengaspultit ristikkäin. Kierrevirheiden välttämiseksi noudata kuvan mukaista numerojärjestystä ja ruuvaa käsin.

Varmistaaksesi tasaisen paineen kiristysrenkaaseen esikiristä pultteja muutama kierros kerrallaan.

HUOMAA
Pultin kierteisiin suositellaan sinistä kierrelukitetta.

Beadlock-rengaspulttien **ensimmäinen** kiristysmomentti:
3N·m ± 1N·m

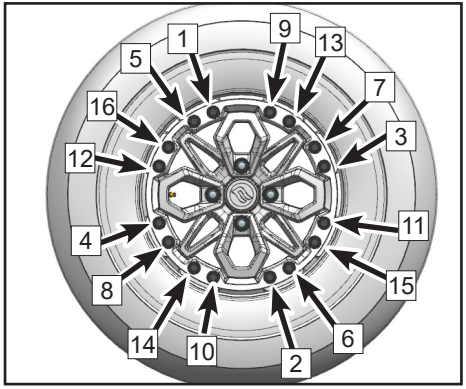

Tarkista, että rengas on keskellä vannetta. Aseta se uudelleen tarpeen mukaan.

Kiristä rengaspultit **toisen** kiristysmomentin mukaisesti, ja noudata kuvan mukaista numerojärjestystä.

Beadlock-rengaspulttien **toinen** kiristysmomentti: **14N·m ±1N·m**

Beadlock-kiristysrenkaan tulee olla kontaktissa beadlock-vannekehän kanssa. Beadlock-kiristysrengas voi taipua hieman kumen päällä, jotta ne tiivistyvät kohdilleen.

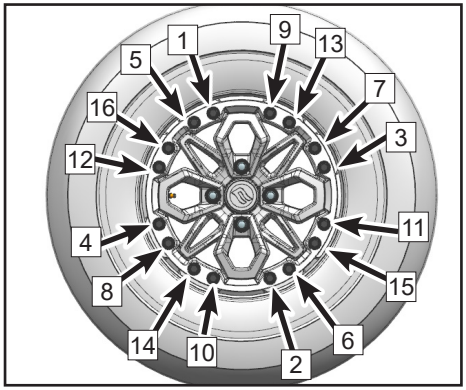

Beadlock-rengaspulttien **kolmas** kiristysmomentti: **25N·m ±1N·m**

Beadlock-kiristysrenkaan tulee olla kontaktissa beadlock-vannekehän kanssa. Beadlock-kiristysrengas voi taipua hieman kumen päällä, jotta ne tiivistyvät kohdilleen.

Varmista renkaan ja beadlock-kiristysrenkaan väli, jonka tulee olla tasainen kautta kiristyspinnan.

Sähköosat

Sulakerasia

Sulakerasia sijaitsee etukannen alla. Mikäli sulake palaa, katkaise virta pääkatkaisimesta ja korvaa palanut sulake määritetyn kaltaisella uudella sulakkeella. Käännä virta uudestaan päälle pääkatkaisimesta. Mikäli sulake palaa välittömästi uudestaan, ota yhteyttä jälleenmyyjään.

Sulakerasiaan sijoitetut sähköiset releet hallitsevat kaikkia toimintoja ajoneuvossa. Mikäli rele menee epäkuntoon tai releen kunnon määrittäminen / vaihtaminen on tarpeen, ota yhteyttä jälleenmyyjään.

⚠ VAARA
Välttääksesi vahingossa aiheutuvan oikosulun, käännä pääkatkaisin kiinni ennen sulakkeiden tarkistamista tai vaihtamista. Käytä aina ilmoitetun kaltaista sulaketta. Älä koskaan korvaa sulaketta jollain muulla sähköä johtavalla komponentilla. Vääränlaisen sulakkeen käyttäminen voi aiheuttaa vauriota sähköjärjestelmälle, joka puolestaan voi johtaa tulipaloon.

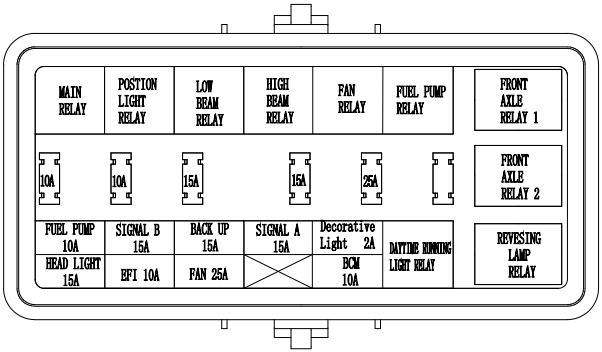

Pääsulake ja ohjaustehostimen sulake

40 ampeerin pääsulake ja erillinen 40 ampeerin ohjaustehostimen sulake sijaitsevat etukannen (kuvan nro. 1) alla. Mikäli sulake on palanut, käännä päävirta kiinni pääkatkaisimesta ja vaihda sulake ehjään, määritellyn ampeerimäärän omaavaan sulakkeeseen. Käännä virta päälle pääkatkaisimesta. Jos sulake palaa heti uudestaan, ota yhteyttä jälleenmyyjään.

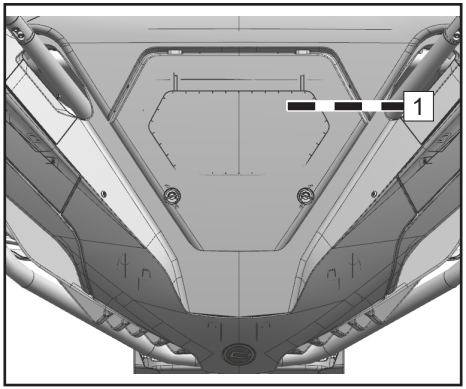

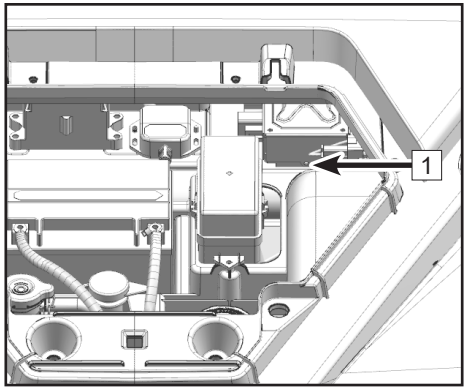

Ajovalon säätäminen

Säätääksesi ajovaloa:

Poista vasemman- ja oikeanpuoleiset etusuojat, jotka sijaitsevat turvakehikon vasemmalla ja oikealla puolella.

Käännä säätöruuvia (1) säätääksesi ajovalon suuntaa pystysuuntaisesti.

Käännä säätöruuvia (2) säätääksesi ajovalon suuntaa vaakasuuntaisesti.

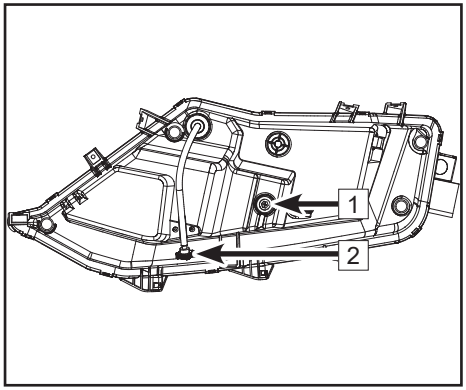

⚠ VAROITUS
Jälleenmyjän suositellaan suorittavan ajovalojen säätöön liittyvät toimenpiteet. Ajovalojen vääränlainen asento voi johtaa vakavaan loukkaantumiseen tai kuolemaan.

Ajoneuvon LED-lamput

Kaikki tämän ajoneuvon lamput ovat LED-valoja, jolloin niitä tai niiden polttimoita ei voida korjata, mikäli valot ovat vaurioituneet tai sammuneet. Ota yhteyttä jälleenmyyjään koko valokokonaisuuden vaihtamista varten, mikäli LED-valo on sammunut tai vaurioitunut.

PUHDISTUS JA SÄILYTYS

Ajoneuvon peseminen

Ajoneuvon puhtaana pitäminen ei pelkästään paranna sen suorituskykyä, vaan se voi myös pidentää useiden eri komponenttien käyttöikää. Muutamalla varotimella ajoneuvosi voidaan puhdistaa lähes samalla tavalla kuin auto.

- Paras ja turvallisin tapa puhdistaa ajoneuvo on käyttää puutarhaletkua, ämpärillistä mietoa saippuaa ja vettä. Vahvat liuottimet voivat vahingoittaa kumiosia.
- Käytä ammattikäyttöön soveltuvaa puhdistuskintasta puhdistaessasi ajoneuvoa ylhäältä alaspäin.
- Kiinnitä erityistä huomiota, että jäähdytysjärjestelmän jäähdytin ja akseleiden suojakumit ovat puhtaita kaikesta mudasta ja liasta.
- Huuhdo aika-ajoin vedellä ja kuivaa ajoneuvoa säämiskällä välttääksesi vesitahrojen muodostumista.
- Voitele kaikki liitoskohdat heti pesun jälkeen.
- Anna moottorin käydä tyhjäkäynnillä hetken aikaa haihduttaaksesi imu- ja pakoaukkojen kautta moottoriin päätyneen veden.

CFMOTO ei suosittele korkeapaineisen auton pesujärjestelmän käyttämistä ajoneuvon puhdistamiseen. Tämä johtuu siitä syystä, että vettä voi päästä tiivisteiden läpi, jolloin muoviosat voivat vaurioitua. Mikäli korkeapaineista pesemisjärjestelmää käytetään, harjoita erityistä varovaisuutta, jotta vesi ei vahingoita muoviosia, pyöränlaakereita, vaihteiston tiivisteitä, korin osia, jarruja, varoitustarroja, ilmansuodatinkokoonpanoa ja sähköjärjestelmiä. Varmista, että vesi ei pääse ilmansuodattimeen tai CVT-järjestelmään. Mikäli varoitustarrat vaurioituvat, ota yhteyttä jälleenmyyjään.

Ajoneuvon vahaaminen

Ajoneuvo voidaan vahata käyttäen auton vahaamiseen soveltuvaa tahnavahaa, joka ei hankaa. Vältä rajujen puhdistusaineiden ja materiaalien käyttämistä, sillä ne voivat vahingoittaa korin pintoja

PUHDISTUS JA SÄILYTYS

VAARA
Tietyt tuotteet, kuten hyönteismyrkyt ja muunlaiset kemikaalit vahingoittavat muovipintoja. Ole varovainen, kun käytät näitä tuotteita muoviosien läheisyydessä.

Suorita korjaukset

Suorita tarvittavat korjaukset ennen ajoneuvon siirtämistä säilytykseen välttääksesi lisävahingon syntymistä, kun ajoneuvoa käytetään seuraavan kerran.

Tarkista renkaat

Tarkista renkaiden kulutusurat ja yleiskunto. Täytä renkaat ilmoitettuun ilmanpaineeseen.

Öljy ja suodatin

Lämmitä moottori, jonka jälkeen sammuta moottori ja vaihda moottorinöljy sekä suodatin.

Ilmansuodatin ja ilmansuodattimen kotelo

Tarkista ja vaihda ilmansuodatin. Puhdista ilmansuodattimen kotelo ja lieteputki.

PUHDISTUS JA SÄILYTYS

Tarkista nestepintojen taso

Tarkista seuraavien nestepintojen taso ja vaihda tarvittaessa:

- Etuhammaspyörästön kotelo
- Takahammaspyörästön kotelo
- Jarruneste (vaihda joka toinen vuosi tai jos neste näyttää tummalta tai saastuneelta)
- Jäähdytysneste (vaihda joka toinen vuosi tai jos neste näyttää saastuneelta)
- Polttoaineen määrä (lisää polttoaineen stabilisointiainetta tuotteen etiketin ohjeiden mukaan)

Stabilisoi polttoaine

Täytä polttoainesäiliö puhtaalla polttoaineella, johon on lisätty stabilisointiainetta aineen valmistajan ohjeiden mukaisesti. Älä anna käsittelemättömän polttoaineen olla polttoainesäiliössä yli 30 päivän ajan, sillä polttoaineen laatu heikkenee ajan kanssa, jolloin se voi aiheuttaa vaurioita polttoainejärjestelmän osille.

Akun säilyttäminen

Poista akku ajoneuvosta ja varmista, että se on täysin ladattu ennen sen siirtämistä säilytykseen. Suojaa akku pakkaselta, sillä se voi vahingoittaa akkua.

Voitele

Tarkista kaikki vaijerit ja voitele ne vaijerin voiteluun soveltuvalla aineella valmistajan ohjeiden mukaisesti. Voitele kaikki ajoneuvon voitelukohdat sään kestävällä rasvalla.

PUHDISTUS JA SÄILYTYS

Moottorin sumuttaminen

- Poista takakansi päästäksesi käsiksi sytytystulppiin.
- Irroita sytytystulpat ja pyöräytä mäntää yhden kierroksen verran. Tämän jälkeen kaada 15 ml ~ 20 ml moottoriöljyä aukkoon.

HUOMAA:

Suorita tämä toimenpide varovaisesti! Mikäli öljyä menee ohi sytytystulpan aukosta, se valuu ulos sytytystulpan onkalosta, jolloin se näyttää öljyvuodolta. Päästäksesi sytytystulpan aukkoon käsiksi, käytä pätkää puhdasta letkua ja pientä puristeltavaa muovipulloa, joka on täytetty ennalta mitatulla määrällä öljyä.

- Asenna sytytystulpat takaisin ja kiristä tulpat ennalta määrättyyn kiristysmomenttiin.
- Käännä moottoria useampi kerta hitaasti. Öljy päätyy näin männän sisälle, ympärille ja männänrenkaiden päälle. Näin sylinterissä on suojaava pinnoite puhdasta öljyä.
- Asenna sytytystulppien hatut ja sivupaneeli takaisin paikoilleen.

HUOMAA:

Moottorin käynnistäminen säilytyksen aikana vahingoittaa moottorin sumuttamisen synnyttämää kalvoa moottorissa. Tämä voi aiheuttaa ruostumista. Älä koskaan käynnistä moottoria säilytyksen aikana.

Säilytysalue ja suojaaminen

Tue ajoneuvo rungosta siten, että renkaat ovat 30 ~ 40mm irti maasta. Varmista, että säilytysalue on hyvin ilmastoitu, ja suojaa ajoneuvo siihen soveltuvalla suojalla.

HUOMAA:

Älä käytä suojia, jotka on valmistettu muovista tai päällystetyistä materiaaleista. Ne eivät päästä kylliksi ilmaa läpi, jolloin ilmanvaihto ei enää estä kosteuden muodostumista. Tämä voi aiheuttaa ruostumista ja hapettumista.

AJONEUVON KULJETTAMINEN

Noudata seuraavia toimenpiteitä, kun kuljetat ajoneuvoa:

- Sammuta moottori ja irrota avain virtalukosta välttääksesi avaimen hukkaan joutumisen kuljetuksen aikana.
- Varmista, että polttoainetankin korkki on kiinnitetty oikein ja lujasti.
- Varmista, että istuin on kiinnitetty oikein ja tukevasti.
- Aseta vaihde mille tahansa vaihteelle, paitsi pysäköintivaihteelle. Pönkkää etu- ja takarenkaat estääksesi ajoneuvoa liikkumasta kuljetuksen aikana.

VAARA
Älä koskaan kuljeta ajoneuvoa vaihteen ollessa pysäköintivaihteella. Tämä voi aiheuttaa vaurioita moottorille ja vaihteistolle.

- Kiinnitä ajoneuvon etu- ja takaosa rungosta kuljetettavaan ajoneuvoon tai kärryyn estääksesi ajoneuvoa luisumasta tai liikkumasta.

AJONEUVON VIANHAKU

Tämä osuus on tarkoitettu opastamaan keskivertokuluttajaa yksinkertaisissa toimenpiteissä, jotka voivat aiheuttaa ongelmia ajoneuvon käyttämiseen. Vikojen selvittäminen voi vaatia jälleenmyyjän asentajan kokemusta. Ota yhteyttä jälleenmyyjään, mikäli vian syy ei ole selvä.

Moottori ei käynnisty

Mahdollinen aiheuttaja	Ratkaisu
Palanut sulake	Aseta uudelleen tai vaihda sulake
Akun alhainen varaus	Lataa akku (12.8 Vdc). Varmista akun kunto.
Löysät akun liitännät	Tarkista kaikki liitännät ja tiukenna, mikäli tarvetta.
Löysät käynnistysjärjestelmän liitännät	Tarkista kaikki liitännät ja tiukenna, mikäli tarvetta.
Moottorin tappokatkaisija	Tarkasta toimivuus
Ajoneuvo ei käynnisty - vaihteisto vaihteella	Paina jalkajarrua tai vaihda vaihde vapaalle. Vaihtoehtoisesti vaihda vaihde pysäköintivaihteelle.

Moottori kilisee tai kolisee

Mahdollinen aiheuttaja	Ratkaisu
Huonolaatuinen tai matalaoktaaninen polttoaine	Vaihda väähintään E10 tai 95(RON) oktaaniseen lyijyttömään polttoaineeseen.
Epätasainen sytytyksen ajoitus	Ota yhteyttä jälleenmyyjään.
Vääränlainen sytytystulpan kärkiväli tai lämpöarvo	Aseta sytytystulpan kärkiväli oikeaan tai vaihda tulpat.

AJONEUVON VIANHAKU

Moottori pysähtyy tai menettää tehon

Mahdollinen aiheuttaja	Ratkaisu
Ylikuumentunut moottori	Puhdista jäähdyttimen ristikko ja ulkoinen kenno. Puhdista moottorin ulko-osat. Ota yhteyttä jälleenmyyjään
Polttoaine on loppunut	Vaihda väähintään E10 tai 95 (RON) oktaaniseen lyijyttömään polttoaineeseen.
Taipunut tai tukkeutunut bensatankin huohotin	Tarkista ja vaihda. Ota yhteyttä jälleenmyyjään.
Polttoaineen seassa on vettä	Vaihda uuteen, puhtaaseen polttoaineeseen.
Pilaantuneet tai vialliset sytytystulpat	Tarkista, puhdista tai vaihda sytytystulpat.
Kuluneet tai vialliset sytytystulpan johdot	Ota yhteyttä jälleenmyyjään.
Vääränlainen sytytystulpan kärkiväli tai lämpöarvo	Aseta sytytystulpan kärkiväli oikeaan tai vaihda tulpat.
Löysät sytytyksen liitännät	Tarkista kaikki liitännät ja kiristä.
Akun matala varaus	Lataa akku (12.8 Vdc). Tarkasta latausjärjestelmä ja varmista akun kunto.
Tukkiutunut ilmansuodatin	Tarkista ja vaihda tarvittaessa.
Viallinen peruutuksen nopeudenrajoittimen anturi	Ota yhteyttä jälleenmyyjään.
Sähköinen kaasun säätely on viallinen	Ota yhteyttä jälleenmyyjään.
Toisenlainen mekaaninen vika	Ota yhteyttä jälleenmyyjään.

AJONEUVON VIANHAKU

Moottori pyörähtää, mutta ei käynnisty

Mahdollinen aiheuttaja	Ratkaisu
Moottori pyörähtää muttei käynnisty	Lisää polttoainetta.
Polttoaineen suodatin on tukkeutunut	Tarkista ja vaihda tarvittaessa.
Polttoaineen seassa on vettä	Vaihda väähintään E10 tai 95(RON) oktaaniseen lyijyttömään polttoaineeseen.
Polttoainepumppu ei toimi	Tarkista polttoainepumppu. Vaihda tarvittaessa.
Vanha tai sopimaton polttoaine	Vaihda väähintään E10 tai 95 (RON) oktaaniseen lyijyttömään polttoaineeseen.
Likaantuneet tai vialliset sytytystulpat	Tarkista sytytystulpat. Vaihda tarvittaessa.
Sytytystulppa ei anna kipinää	Tarkista sytytystulpat. Varmista tappokatkaisija.
Kampikammio on täynnä vettä tai polttoainetta	Ota yhteyttä jälleenmyyjään välittömästi.
Tukkeutunut polttoainesuutin	Ota yhteyttä jälleenmyyjään .
Akun varaus on alhainen	Lataa akku (12.8 Vdc). Varmista akun kunto.
Mekaaninen vika	Ota yhteyttä jälleenmyyjään.

AJONEUVON VIANHAKU

Moottori pyörähtää, mutta ei käynnisty

Mahdollinen aiheuttaja	Ratkaisu
Kuluneet tai vialliset tulpanjohdot	Ota yhteyttä jälleenmyyjään.
Vääränlainen tulpan kärkiväli tai lämpöarvo	Aseta sytytystulpan kärkiväli oikeaan tai vaihda tulpat.
Löysät sähköliitännät	Tarkasta kaikki liitännät ja kiristä.
Alhainen akun varaus	Lataa akku (12.8 Vdc). Tarkasta latausjärjestelmä.
Taipunut tai tukkeutunut bensatankin huohotin	Tarkista tai vaihda.
Vääränlainen polttoaine	Vaihda väähintään E10 tai 95(RON) oktaaniseen lyijyttömään bensaan.
Tukkiutunut ilmansuodatin	Tarkista ja vaihda tarvittaessa. Vaihda sytytystulpat tarvittaessa.
Viallinen peruutuksen nopeudenrajoittimen antur	Ota yhteyttä jälleenmyyjään.
Sähköinen kaasun säätely on viallinen	Ota yhteyttä jälleenmyyjään.
Muu mekaaninen vika	Ota yhteyttä jälleenmyyjään.
Liian rikas tai laiha polttoaineseos	Ota yhteyttä jälleenmyyjään.
Vähäinen tai likaantunut polttoaine	Lisää tai vaihda bensa. Puhdista polttoainejärjestelmä.
Vähäoktaaninen polttoaine	Vaihda vähintään E10 tai 95(RON) oktaaniseen lyijyttömään bensaan.
Polttoainen on liian oktaanista	Vaihda vähintään E10 tai 95(RON) oktaaniseen lyijyttömään bensaan.

AJONEUVON VIANHAKU

Moottori paukkuu

Mahdollinen aiheuttaja	Ratkaisu
Sytytystulppien kipinä on heikko	Tarkista ja vaihda sytytystulpat tarvittaessa.
Vääränlainen sytytystulpan kärkiväli tai lämpöarvo	Aseta sytytystulpan kärkiväli oikeaan tai vaihda tulpat.
Polttoaine on vanhaa tai vääränlaista	Vaihda väähintään E10 tai 95(RON) oktaaniseen lyijyttömään polttoaineeseen.
Väärin asennetut tulpanjohdot	Ota yhteyttä jälleenmyyjään.
Sytytyksen ajoitus on viallinen	Ota yhteyttä jälleenmyyjään.
Mekaaninen vika	Ota yhteyttä jälleenmyyjään.
Nopeudenrajoitin on viallinen	Ota yhteyttä jälleenmyyjään.

AJONEUVON VIANHAKU

Polttoaineruiskutuksen (EFI) vikavalo

Ajoneuvon sähköisessä polttoaineen ruiskutusjärjestelmässä on itseään diagnosoiva ominaisuus, joka sytyttää vikavalon (MIL), mikäli se havaitsee vian toimivuudessa. Kun tämä vikavalo palaa, ota yhteyttä jälleenmyyjään. Vikavalo on sammuneena normaaliolosuhteissa.
Vikakoodi näkyy mittaristossa suoraan. Paina vikakoodi muistiin ja ota yhteyttä jälleenmyyjään vian selvittämistä varten. Jälleenmyyjällä on oikeanlaiset työkalut tutkia, korjata ja nollata vikakoodit.

1	EFI ilmoitusvalo

AJONEUVON VIANHAKU

Ohjaustehostimen (EPS) vikavalo

Ajoneuvon sähköisessä ohjaustehostimessa on itseään diagnosoiva ominaisuus, joka sytyttää vikavalon (MIL), mikäli se havaitsee vian toimivuudessa. Kun tämä vikavalo palaa, ota yhteyttä jälleenmyyjään. Vikavalo palaa normaaliolosuhteissa kun virtalukko on käännetty "ON"-asentoon, mutta ohjaustehostin ei toimi vielä silloin. Kun moottori käynnistetään, vikavalo sammuu ja ohjaustehostin alkaa toimia. Vikakoodi näkyy mittaristossa suoraan. Paina vikakoodi muistiin ja ota yhteyttä jälleenmyyjään vian selvittämistä varten. Jälleenmyyjällä on oikeanlaiset työkalut tutkia, korjata ja nollata vikakoodit.

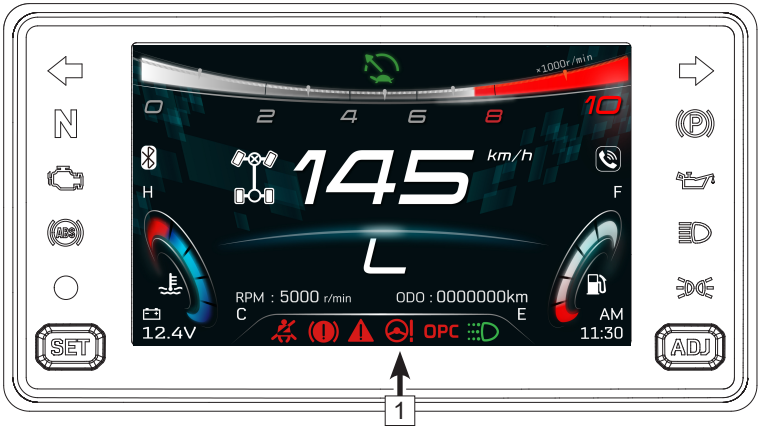

1	EPS-valo

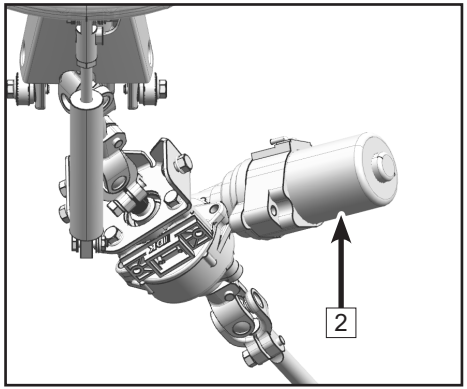

2	EPS

AJONEUVON VIANHAKU

Sähköisen ohjaustehostimen (EPS) vianetsintä ja toimenpide

Ohjaus ilman tehostinta	1. Johtoliittimissä on huono kosketus tai ne on irti. 2. Sulake on palanut. 3. Rele on vaurioitunut. 4. Ohjain, moottori tai anturi on vaurioitunut.	1. Tarkista, onko johtojen liitokset ja liitännät kunnolla kiinni. 2. Vaihda sulake (40A). 3. Ota yhteys jälleenmyyjään. 4. Ota yhteys jälleenmyyjään.
Ohjaustehostin ei ole yhtä raskas vasemmalle ja oikealle käännettäessä	1. Jännitteen ulostulon mediaani vaihtelee. 2. Ohjain, moottori tai anturi on vaurioitunut.	1. Ota yhteys jälleenmyyjään. 2. Ota yhteys jälleenmyyjään.
Kun järjestelmä on päällä, ohjaus heiluu kummallekin sivulle.	1. Ohjaustehostimen moottori on väärinpäin. 2. Ohjain tai anturi on vaurioitunut.	1. Ota yhteys jälleenmyyjään. 2. Ota yhteys jälleenmyyjään.
Ohjaus muuttuu raskaaksi	1. Akun varaus on vähissä. 2. Eturenkaissa on liian vähän ilmaa. 3. Moottorissa on vikaa (heikentynyt teho).	1. Lataa akku. 2. Täytä renkaat. 3. Ota yhteys jälleenmyyjään.
Ohjaustehostimesta kuuluu ääntä	1. Moottorissa on vikaa. 2. Alemman ohjausakselin tai mekaanisen ohjausyksikön rako on liian suuri. 3. Alemman ohjausakselin asennus tai mekaaninen ohjausyksikkö on löysällä.	1. Ota yhteys jälleenmyyjään. 2. Ota yhteys jälleenmyyjään. 3. Ota yhteys jälleenmyyjään.

ILMOITUS

Ilmoitus melun määrästä, jolle kuljettaja altistuu

Allekirjoittaja: Lai Mingjie, toimitusjohtaja

Yrityksen nimi ja valmistajan osoite:

ZHEJIANG CFMOTO POWER CO., LTD.

No.116, Wuzhou Road, Yuhang Economic Development Zone, Hangzhou, 311100

Zhejiang Province P.R.China

Merkki (valmistajan määrittelemä kaupallinen nimi): CFMOTO

Malli	Tyyppi	Versio	Kaupallinen nimi (jos olemassa)	Kategoria, alakategoria ajoneuvon nopeusluokka	Kuljettajan altistuminen melutasolle* (raja: 90dB(A)
CF1000UTR-C	CF1000UTR-C	A	ZFORCE 1000 Sport R	T1b	86.8dB(A)

*testaustapa 1 EU-säädöksen 1322/2014 liitteen XIII mukaisesti.

ILMOITUS

Ilmoitus tärinän määrästä, jolle kuljettaja altistuu

Kuljettajan paino		a_{ws} m/s^2	CF1000UTR-C	Vaatimus
59kg±1kg	T1	testi 1	0.64	Poikkeama <10% testiajojen 1 ja 2 välillä sekä aritmeettinen keskiarvo, aws<1.25m/s
	T2	testi 2	0.65	
	A	aritmeettinen keskiarvo	0.65	
98kg±5kg	T1	testi 1	0.60	Poikkeama <10% testiajojen 1 ja 2 välillä sekä aritmeettinen keskiarvo aws<1.25m/s2
	T2	testi 2	0.62	
	A	aritmeettinen keskiarvo	0.61	

AWS: taajuuspainotetun istuimen tärinäkiihtyvyys, joka on mitattu normaalin ajotestin aikana.

Testit on suoritettu EU-asetuksen Nro 1322/2014 liitteen XIV vaatimusten mukaisesti.

CFMOTO:N RAJOITETTU TAKUU

CFMOTO:N RAJOITETTU TAKUU

ZHEJIANG CFMOTO POWER CO., LTD myöntää rajoitetun takuun kaikille CFMOTO-ajoneuvosi osille materiaali- ja valmistusvirheiden varalta alla kuvatun ajanjakson ja ehtojen mukaisesti.

Tämä takuu kattaa viallisten osien korjaamisesta tai vaihtamisesta aiheutuvat osat ja työkulut, ja se alkaa alkuperäisen jälleenmyyjän ostopäivästä. Tämä takuu on voidaan siirtää toiselle omistajalle takuuaikana CFMOTO-jälleenmyyjän kautta, mutta tällainen siirto ei pidennä alkuperäistä takuuaikaa.

TAKUUVELVOITTEEN RAJOITUKSET

Maahantuoja, CFMOTO-jälleenmyyjä tai kukaan muu henkilö ei ole valtuutettu antamaan tuotetta koskevia vahvistuksia, esityksiä tai takuita. Jos muita, kuin tämän rajoitetun takuun piiriin kuuluvia toimia on tehty, CFMOTO ei ole velvollinen niitä suorittamaan. CFMOTO varaa oikeuden muuttaa rajoitetun takuun ehtoja milloin tahansa, mutta ne eivät muuta myytyjen tuotteiden takuuehtoja ajoneuvon olemassaolon aikana.

CFMOTO:N RAJOITETTU TAKUU

REKISTERÖIMINEN

Jälleenmyyjän on rekisteröitävä ajoneuvo verkossa ja toimitettava täytetty rekisteröintilomake ZHEJIANG CFMOTO POWER CO., LTD: lle kymmenen (10) päivän kuluessa ajoneuvon myymisestä.
Huomaa, että mitään takuuvaatimuksia ei käsitellä, ellei tuotetakuurekisteröintilomake ole täytetty ja ZHEJIANG CFMOTO POWER CO., LTD saa lomakkeen jälleenmyyjältä. Jälleenmyyjän alustava valmistelu ja ajoneuvon käyttöönotto ovat erittäin tärkeitä ongelmattoman toiminnan varmistamiseksi. Koneen ostaminen laatikossa tai ilman asianmukaista jälleenmyyjän asennusta mitätöi takuun.

POIKKEUKSET, JOTKA EIVÄT KUULU TAKUUN PIIRIIN

Seuraavat tapaukset eivät kuulu takuun piiriin.
1. Normaali käytössä kuluminen.
2. Tuotteen väärinkäytöstä, epänormaalista käytöstä tai laiminlyönnistä aiheutunut vahinko tavalla, joka on ristiriidassa omistajan oppaassa kuvatun suositellun toiminnan kanssa.
3. Oikeiden huolto- ja / tai säilytyspalvelujen laiminlyönnistä aiheutuneet vahingot, kuten omistajan oppaassa kuvataan.
4. Vahingot, jotka johtuvat osien poistamisesta, virheellisistä korjauksista, huollosta, kunnossapidosta tai sellaisten osien käytöstä, jotka eivät ole CFMOTO:n valmistamia tai hyväksymiä tai sellaisten henkilöiden suorittamista korjauksista, jotka eivät ole valtuutettuja huoltotoimenpiteitä suorittavia CFMOTO-jälleenmyyjiä.
5. Rutiinihuollon kohteet, viritys ja säätö.
6. Vahinko, joka johtuu onnettomuudesta, uppoamisesta, tulipalosta, varkaudesta, vandalismista tai liian suuren esteen ylittämisestä.
7. Käyttö polttoaineiden, öljyjen tai voiteluaineiden kanssa, jotka eivät sovellu käytettäväksi tuotteen kanssa (katso omistajan opas).
8. Ruosteen, korroosion tai luonnon olosuhteille altistumisen aiheuttamat vauriot.
9. Veden tai lumen koneistoon joutumisesta johtuvat vahingot.
10. Kilpa-ajosta tai muusta kilpailutoiminnasta johtuva vahinko.
11. Vuokrakäytössä aiheutunut vahinko.

CFMOTO:N RAJOITETTU TAKUU

12. Vahingot, jotka johtuvat ajoneuvoon itse suoritettavista muutoksista, jotka puolestaan vaikuttavat ajoneuvon käyttöön, suorituskykyyn tai kestävyyteen tai muutoksista, joilla on haluttu muuttaa ajoneuvon käyttötarkoitusta.
13. Satunnaiset tai välilliset vahingot, kuten hinauksen tarve, ajoneuvon varastointi, puhelimen rikkoontuminen, muunlaiset haitat, vakuutusturva, lainanmaksut, ajan menetys, tulonmenetys jne.

TAKUUN VOIMASSAOLO

Tämä takuu on voimassa päivästä, jona se toimitetaan ensimmäiselle vähittäiskaupan kuluttajalle. Takuuaika on kaksitoista (12) KUUKAUTTA yksityisille omistajille. Kaikkien kaupallisiin tarkoituksiin käytettävien ajoneuvojen takuuaika lyhennetään kuuteen (6) kuukauteen.
Tämä takuuaika on CFMOTO-tehtaan perustakuun voimassaoloaika, ja tämän takuun kesto voi vaihdella kansainvälisellä alueella paikallisten lakien, määräysten ja jakelijoiden käytäntöjen mukaisesti. Huomaa, että jälleenmyyjiltä saamasi takuuaika voi olla sama tai enemmän kuin tämä rajoitettu takuu, mutta ei vähemmän. Jos ZHEJIANG CFMOTO POWER CO., LTD kattaa joko moottorin tai itse ajoneuvon täyden vaihdon tämän takuun nojalla, takuuaikaa ei pidennetä, vaan se pysyy samana kuin kyseessä olevan ajoneuvon alkuperäisenä ostopäivänä.

TAKUIDEN JA OIKEUSEHTOJEN RAJOITUKSET

CFMOTO:N rajoitettu takuu sulkee pois vahingot tai viat, jotka johtuvat väärinkäytöksistä, onnettomuuksista, tulipaloista tai muusta syystä kuin materiaali- tai valmistusvirheestä, eikä se takaa kuluvia osia, yleisiä kulutustarvikkeita tai muita osia, jotka ovat alttiina kitkapinnoille, jännitykselle, ympäristöolosuhteille ja / tai epäpuhtauksille, joita varten niitä ei ole suunniteltu tai tarkoitettu mukaan lukien seuraavat kohteet:

CFMOTO:N RAJOITETTU TAKUU

- Holkit
- Pyörät ja renkaat
- Jousituksen osat
- Istuimen osat
- Kytkimet ja komponentit
- Ohjauskomponentit
- Akut
- Lamput / suljetut valaisimet
- Suodatin
- Voiteluaineet
- Laakerit
- Valmiit ja keskeneräiset pinnat
- Moottorin osat
- Käyttöhihnat
- Hydrauliset komponentit ja nesteet
- Katkaisijat / sulakkeet
- Sytytystulpat
- Tiivisteet
- Jäähdytinnesteet

TAKUUEHDOT

Tämä takuu on saatavilla ainoastaan, jos **jokainen** seuraavista ehdoista täyttyy:

1. Ensimmäisen omistajan on ostettava CFMOTO-ajoneuvo uutena ja käyttämättömänä CFMOTO-jälleenmyyjältä, joka on valtuutettu myymään CFMOTO-ajoneuvoja maassa, jossa myynti tapahtui.
2. Ostajan on suoritettava CFMOTO:n määrittelemä ennakkotarkastusprosessi, joka on dokumentoitava ja allekirjoitettava.
3. Auktorisoidun CFMOTO-jälleenmyyjän on rekisteröitävä CFMOTO-ajoneuvo asianmukaisesti.
4. CFMOTO-ajoneuvo on ostettava ostajan asuinmaasta.
5. Omistajan käsikirjassa kuvattu rutiinihuolto on suoritettava ajoissa takuun kattavuuden ylläpitämiseksi. CFMOTO varaa oikeuden asettaa takuuehdoksi asianmukaisen huollon osoittamisen.
   CFMOTO ei myönnä tätä rajoitettua takuuta kenellekään yksityisen tai kaupallisen käytön omistajalle, jos jokin edellisistä ehdoista ei täyty. Tällaiset rajoitukset ovat välttämättömiä, jotta CFMOTO voi säilyttää sekä tuotteidensa että kuluttajiensa turvallisuuden.

CFMOTO:N RAJOITETTU TAKUU

KUINKA SAADA TAKUUHUOLTO

Asiakkaan on lopetettava CFMOTO-ajoneuvon käyttö poikkeavuuksien ilmetessä. Asiakkaan on ilmoitettava poikkeavuuksista ajoneuvoa huoltavalle CFMOTO-jälleenmyyjälle kolmen (3) päivän kuluessa vian ilmaantumisesta. Asiakkaan on annettava jälleenmyyjälle kohtuullinen pääsy tuotteeseen ja kohtuullinen mahdollisuus korjata se. Asiakkaan on myös esitettävä valtuutetulle CFMOTO-jälleenmyyjälle todiste tuotteen ostamisesta ja allekirjoitettava korjaus- / työmääräys ennen korjauksen aloittamista takuukorjauksen vahvistamiseksi. Kaikista tämän rajoitetun takuun nojalla vaihdetuista osista tulee CFMOTO:n omaisuutta.

MITÄ CFMOTO-JÄLLEENMYYJÄ TEKEE

CFMOTO-valtuutetun jälleenmyyjän on suoritettava takuukorjaukset asiakkaalle veloituksetta, vaikka he eivät olisikaan jälleenmyyjä, joka myi CFMOTO-ajoneuvon asiakkaalle. Jälleenmyyjän on käytettävä CFMOTO OEM -osia kaikissa takuukorjauksissa. Jälleenmyyjän on tarkastettava ja testattava kaikki jälleenmyyjän myymät ajoneuvot moitteettoman suorituskyvyn ja toiminnan varmistamiseksi ennen ajoneuvon toimittamista asiakkaalle. Ajoneuvoja ei saa toimittaa asiakkaalle läpäisemättä ensin MITÄ C

FMOTO-JÄLLEENMYYJÄ TEKEE

CFMOTO-valtuutetun jälleenmyyjän on suoritettava takuukorjaukset asiakkaalle veloituksetta, vaikka he eivät olisikaan jälleenmyyjä, joka myi CFMOTO-ajoneuvon asiakkaalle. Jälleenmyyjän on käytettävä CFMOTO OEM -osia kaikissa takuukorjauksissa. Jälleenmyyjän on tarkastettava ja testattava kaikki jälleenmyyjän myymät ajoneuvot moitteettoman suorituskyvyn ja toiminnan varmistamiseksi ennen ajoneuvon toimittamista asiakkaalle. Ajoneuvoja ei saa toimittaa asiakkaalle läpäisemättä ensin jälleenmyyjän tarkastusta ja käyttötestiä.

OMISTAJUUDEN VAIHTAMINEN

Jos myyt ajoneuvosi, jäljellä oleva takuu voidaan siirtää uudelle omistajalle. Kirjoita vaihdon tiedot alle ja ilmoita asiasta valtuutetulle CFMOTO-jälleenmyyjälle:

Omistajuuden muutos	Alkuperäinen ostaja	2. omistaja	3. omistaja	4. omistaja
Omistajan nimi				
Osoite				
Kaupunki				
Maa				
Puhelinnumero				
Sähköpostiosoite				
Ostopäivämäärä				
Matkamittarin lukema				
Uuden omistajan allekirjoitus				

HUOMIOI:
Mikäli täytetty omistajamuutoslomake ei sisällä vaadittuja tietoja tai se on virheellinen, CFMOTO varaa oikeuden selvittää tuotteen todellisen omistajan, huoltohistorian ja mahdollisesti hylätä takuun siirtohakemuksen, mikäli vaatimukset eivät ole täyttyneet.

5BYV-380101-B000-12 EU21A

ZHEJIANG CFMOTO POWER CO., LTD.
No.116,Wuzhou Road,Yuhang Economic Development Zone,
Hangzhou 311100,Zhejiang Province,China
Tel: 86-571-86258863 Fax: +86-571-89265788
E-mail: service@cfmoto.com.cn http://global.cfmoto.com